F A M I L I J A
M E D U N J A N I N

Medunjanin I.Ismet

Bar, 2o14.

Autor
Ismet I.Medunjanin

Izdavač

Recizent

Kompjuterska i grafička obrada
Ismet I.Medunjanin

بِسْمِ اللَّهِ الرَّحْمَٰنِ الرَّحِيمِ

Bismil-lahir-rahmanir-rahim
U ime Allaha, Milostivog, Samilosnog

PREDGOVOR

***» Sve što se zabilježi ostaje da se pamti,* a što se pamti nestaje «** (Mula Mustafa Bašeskija)

Sura 'ALEK	***Ugrušak - 98.Sura***
1. IKRE BISMI RABBIK ELLEZI HALEK. 2. HALEKAL INSANE MIN 'ALEK. 3. IKRE UVERABBUKEL EKREM. 4. ELLEZI 'ALLEME BIL KALEM. **5.** 'ALLEMEL INSANE MA LEM J'ALEM.	***1. Čitaj, u ime Gospodara tvoga koji stvara,*** ***2. stvara čovjeka od ugruška!*** ***3. Čitaj, plemenit je Gospodar tvoj,*** ***4. koji poučava peru,*** ***5. koji čovjeka poučava onome što ne zna.***

Najveća Božija kazna je izgubiti ponos:

Zato nikad ne zaboravite KO STE, ŠTA STE, ODAKLE STE I KOME PRIPADATE !!!

Sticanje znanja je obaveza svakog muslimana i muslimanke. U prvom objavljenom ajetu Uzvišeni kaže: „Uči u ime Gospodara tvoga koji stvara", a Božiji Poslanik s.a.w.s.: „Traženje znanja je obaveza svakog muslimana i muslimanke. Učenje i neprestano usavršavanje muslimana i muslimanki podrazumijeva učenje sa čistom namjerom, sa puno uloženog truda i razumijevanja. Samo takvo učenje garantuje uspjeh, jer „učenje bez razmišljanja je jalovo,

razmišljanje bez učenja opasno. Isto tako, znanje u manjim količinama ubija, a u većim liječi."

Shvativši u potpunosti značaj duhovnog i intelektualnog uzdizanja, neposredni slijedbenici Muhammeda s.a.w.s. su u kratkom vremenskom periodu ostvarili djelo nepojmljivih razmjera.

Cilj ove knjige je da se historijski i naučno objasni postanak, razvoj i konstituisanje familije Medunjanin na prostoru Crne Gore, Sandžaka, a kasnije i Bosne i Hercegovine i šire.

Moramo biti svjesni svoje prošlosti, jer ko toga nije svjestan taj je izgubljen čovjek, čovjek bez budućnosti.

Kroz ovu knjigu, pokušao sam da, što jednostavnije i vjerodostojnije prikažem porijeklo familije Medunjanin sa ciljem da se sva dosadašnja saznanja prikažu i evidentiraju, kako bi se sačuvala od zaborava.

Odavno, posebno poslednjih decenija, u našoj stvarnosti osjećala se potreba za jednim dijelom, koje bi na razuman i pristupačan, ali i naučno fundiran način osvijetlilo cijelokupno biće familije Medunjanin, sa posebnim akcentom na njeno porijeklo, razvoj, islamizaciju, kulturu i tradiciju, od nastanka pa do ovih vremena. Na ovaj način odužili bi se našim precima, za sve ono što su vijekovima stvarali, njegovali i čuvali od zaborava do današnjeg vremena.

Zbog te potrebe i u tim okolnostima, a postaknut ličnom željom za pretragu i saznanjem o svojim najbližim, začela se ideja o knjizi »**Familija Medunjanin**«, čiju posebnu dimenziju predstavlja njena familijarna veza, koja se u kontinuitetu proteže skoro 4-ri stoljeća. Iz viševijekovnog postojanja muslimana na prostorima Balkana, lahko je imenovati faktore, koji određuju specifičnosti familije Medunjanin i njihovu perspektivu, koja je neodvojiva od perspektive svih stanovnika Crne Gore, Sandžaka, BiH i prostora bivše Jugoslavije.

Radi toga, ova knjiga objašnjava nastanak i konstituisanje familije Medunjanin u sklopu nastajanja i razvoja bošnjačko-muslimanskog bića u Crnoj Gori, Sandžaku, BiH, i šire. Ona treba da doprinese boljem upoznavanju, kako nas sa nama samima, tako i ostalih sa nama i važi kao dokument, koji će očuvati povijest familije Medunjanin i generacijama koje dolaze iza nas, ostaviti u emanet da njeguju i čuvaju od zaborava tradiciju naše plemenitosti, dostojanstva, ljubavi i vjere.

U znak zahvalnosti našim pretcima, podstičimo i razvijajmo tradiciju i kulturu familije Medunjanin. Naša budućnost to traži od nas.

Podatke za pisanje ove knjige, počeo sam sakupljati davnih 80-tih godina. Jedan dio materijala prikupio sam iz pisanih izvora, a ono što nisam našao u pisanom obliku, prikupio sam od naših predaka, a posebno od rođaka u zemlji i inostranstvu. Što se tiče podataka, koje sam prikupljao iz matičnih knjiga i domovnika, tu je bilo skoro više netačnosti nego kod podataka iz usmenih izvora. U starim sačuvanim knjigama, mnoge osobe su uvedene pod pogrešnim imenom, a kasnije na nečiju intervenciju, umesto ispravke, ista osoba je uvedena po drugi put, tako da se jedna osoba evidentirala kao dvije. Mnogi naši stari preci, pod istim imenom i prezimenom imali su dva različita datuma rođenja, a često i različita mjesta rođenja. Proverom kroz druge izvore utvrđeno je da se radi o jednoj osobi, a ne o dve. Poseban je bio problem dešifrovati datume i godine kod osoba koje su rođene do 40-ih godina 20-og vijeka. Ove greške sam ispravljao uz pomoć sačuvanih vjerskih knjiga, a većinu na osnovu usmenih predanja naših predaka. Stoga se zahvaljujem svima onim koji su mi pomogli na bilo koji način da dođem do što vjerodostojnih podataka.

Medunjanin Ibrahima Ismet

UVOD

» Moj Gospodaru, uredi naš međusobni odnos i otkloni svađe između nas, sprijatelji naša srca uputi nas i vodi putevima spasa, izvedi nas iz tmine na svjetlo, otkloni od nas sva ružna djela, javna i skrivena «. (Hadis)

KO SE STIDI SVOJIH PREDAKA - NJEGA ĆE SE STIDET I POTOMCI

Ovu temu posvjećujem svim bratstvima, rođacima, plemenicima I njihovim potomcima, sa željom da ih podstaknem da se zbliže I ne zaborave, da znaju jedan za drugoga I poduče mlađa pokoljenja da pamte svoje pretke I znaju svoj rodoslov, jer ko neće brata za brata, on će tuđina za gospodara.

Početkom osamdesetih godina, kao 25-to godišnjak, duboko zanešen tradicijom i radoznalošću da više saznam o svojim precima i upoznam što veći broj mojih bratstvenika i tako nešto saznam o nastanku prezimena MEDUNJANIN, upustio sam se u šire istraživanje i upoznavanje mojih rođaka, smatrajući, u početku da nas nema puno.

Radeći i upoznavajući spoznao sam dosta veliki prostor na celoj teritoriji bivše SFRJ, usput se interesujući po svim regionima, ne samo Crne Gore i Srbije, već i šire preko Bosne i Hercegovine, Hrvatske, Makedonije, Slovenije, Kosova i Vojvodine, a time i saznanje da nas ima daleko više nego što sam smatrao.

Sve što sam više istraživao ovu maretiju, upoznavao sam sve veći broj mojih rođaka - prezimenjaka - tako da sam se zaista oduševio tim mojim saznanjima, odakle potiču i kuda su se sve raseljavali naši preci, pa sam čvrsto odlučio da dam sve od sebe, da prikupim što veći broj njihovih imena, kako bih sve to sredio i objedinio u vidu nekog rodoslova i tako upoznam mlađe naraštaje o njihovom poreklu –

odnosno poreklu njihovih predaka, kako ne bi bili zaboravljeni.

Ja nisam imao za cilj pisati istoriju naroda Jugoslavije, već na neki način i donekle istražiti svoje korene i poreklo brastava MEDUNJANIN, ali samo želim napomenuti da mi se ideja o pisanju ove knjige rodila u veoma burnom i teškom vremenskom periodu, što znači da nijesam u mogućnosti u potpunosti i detaljnije obraditi ovu materiju, pa ostavljam u amanet budućim generacijama i srodnicima da ovu materiju dopune, prošire, upotpune i prikladnije uobliče.

Moram napomenuti da su se u današnje vrijeme, zbog ratnih sukoba, teške ekonomske i materijalne situacije, te siromaštva naroda, mnogi rodovi veoma otuđili, mada je žalosno da danas, na samom kraju 20-tog vijeka, mnogi sinovi ne poznaju ni svog oca i brata, a kamoli deda, pradeda i druge rodonačelnike, od kojih im sada u venama teče njihova krv, a u ćelijama njihovi geni.

Ne znaju, a neki nijesu ni zainteresovani saznati njihova imena, a veliko je čudo što se čak i među porodicama uvuklo teško prokletstvo, velika i nesnošljiva mržnja i zavist, što mnogi i na svoju braću potežu oružje i noževe ne razmišljajući čak ni o onoj osnovnoj Božjoj zapovijesti "*Ljubi bližnjega svoga*" iako svi znaju da braću ne donose rode, već ih rađaju majke.

Pošto sam pokušao izučavati materiju od početka 16. vijeka tj. od prije 15 i više pasova i s obzirom da je ovo dosta velika i teška materija za obradu i istraživanje, jer su se mnogi rodovi veoma razrodili i po cijelom svijetu raselili, ja ću pokušati donekle obraditi svoju liniju - lozu od istog zajedničkog rodonačelnika, odnosno PRAOCA mnogih rodova, te ukoliko nekog u svojoj liniji ne budem uvrstio neka oprosti i ne ljuti se jer će takva pojava biti neminovna iz napred navedenog razloga, ratnog okruženja i materijalnih mogućnosti, jer mi sve to nije moglo biti dostupno.

Istovremeno, prilikom pisanja ove knjige uložio sam neke napore kako bih pomogao, ne samo mojim srodnicima i

istoprezimenjacima, već i mnogim drugima iz raznih plemena i bratstava da prouče svoje korijene, upuštajući se u šire i potpunije prikazivanje pojedinih detalja iz mnogih rodoslova iz više Crnogorskih plemena, kako bi se mnogi mogli lakše snaći i upotpuniti neka saznanja prilikom istraživanja svojih korena i loze, sobzirom da mnogima u ovim teškim vremenima takva materija i pisana građa nije baš sasvim na dohvat ruke.

Pošto od istog PRAOCA potiče veliki broj rodova, koga bude interesovalo, a bude od uma i pera, neka svoju lozu posebno obradi, objedini sa ostalim linijama i tako za buduće generacije i svoje potomke ostavi neki pisani trag o svom poreklu.

Takodje napominjem da sam lozu pisao uglavnom po muškoj liniji, jer ako bi se uzela i ženska, materija bi bila znatno šira i interesantnija, a sobzirom da je to i nemoguće jer nema nikakvih dokumenata po toj osnovi za protekla ranija vremena, takvu liniju bi bilo veoma teško obraditi čak i za period od proteklih stotinu godina. Tamo gdje su mi bili dostupni neki podaci u tekstualnom dijelu sam uneo i podatke po ženskoj liniji, ne upuštajući se u dublje i detaljnije istraživane po tom osnovu i za tu liniju.

Pošto nema pisanih dokumenata iz starije istorije čak ni po muškoj liniji, kao osnovnom polaznom gradjom za pisanje ove knjige poslužio sam se naučno-istraživačkim djelima novije istorije, djelima: Jovana Cvijića, Jovana Erdeljanovića, Ljube Jovanovića, Marka Miljanova, Ljubomira Kovačevića, Tome Orahovca, Konstantina Jirečeka, Pavla Rovinjskog, Joakima Vujića, Jovana Dučića, Milisava Lutovca, Rastislava Petrovića, Miljana Jokanovića, Ilije Pavličića, Bogdana Lalevića, Ilije Protića, Andrije Jovićivića, Petra Šobajića, Vase Čubrilovića i mnogih drugih istraživača i putopisaca.

Meni nije bio cilj pisanje istorije plemena, već istraživanje lične, porodične i bratstveničke loze, kao i loze mojih istoprezimenjaka, bez obzira na blisko srodstvo, ali smatram

da je potrebno dotaći i najosnovnije tačke u topografskom smislu, kako bi čitaoci mogli lakše shvatiti osnovne pojmove i ciljeve ovog istraživanja. Zato ću kao osnovnu topografsku podlogu i temelj ove knjige uzeti Kučku teritoriju i okolne Crnogorsko-Hercegovačke predjele i plemena, posebno se osvrćući na Mrnjavčeviće i Drekaloviće, od kojih su nastala mnoga bratstva i rodovi, o čemu će napred biti više rečeno, sobzirom da mi od njih potiču neki najdublji koreni i loza, a vjerujem i mnogim mojim rodjacima i istoprezimenjacima širom bivše Jugoslavije, pa i dalje preko čitave Evrope do Amerike i Australije.

U ovom posleratnom periodu, pred kraj XX. vijeka, duže vrijeme sam se bavio upoznavanjem svojih rođaka i istoprezimenjaka, pri čemu sam se u početku orijentisao na razgovore sa starijim ljudima koji su sa puno smisla i volje znali da sve to ispričaju na jedan orginalan način koji zaslužuje posebnu cjelinu. Znali su ti oštroumni starci da veoma sadržajno oblikuju likove iz prošlih vremena da sam se divio njihovoj izuzetnoj prirodnoj nadarenosti i brižnom njegovanju svojih bratstveničkih tradicija. Potom sam počeo da tragam za dokumentima, knjigama i raznim drugim publikacijama, kako bih upotpunio ličnosti i sadržaj prilagodio istorijskoj istini. Zalazio sam u mnoge poznate i manje poznate istorijske arhive i razne biblioteke, pronalazeći mnoge dragocene podatke koje sam brižno bilježio i obradjivao, tako da sam po mom mišljenju iscrpio svoje mogućnosti u tom pogledu. Najzad sam sve to sredio i na kraju obradio smatrajući to svojim skromnim prilogom budućem izučavanju bratstveničke loze narednih generacija. Mladje generacije nasledjuju starije, ne samo po radu, nego i po svom fizičkom i duhovnom stvaralaštvu. Mlađi dopunjuju starije i stvaraju nove vrijednosti koje imaju čvrstu vezu sa onim što je prije njih stvarano. Preci su stvarali temelje potomcima da bi mogli što uspješnije da se probijaju ka novim i boljim vrijednostima i saznanjima.

Obradi bratstva sa područja Crne Gore, Bosne i Hercegovine, Kosova, Srbije, Vojvodine, a djelimično Hrvatske, Slovenije i Makedonije, posvetio sam posebnu pažnju. To je bio najteži i najsloženiji dio posla koji je zahtijevao više vremena i upornosti radi što iscrpnijeg prikupljanja nužnih podataka. I ovdje sam se orijentisao najviše na porodična predanja i stare pamtiše, kod kojih sam nalazio čak i neke bilješke koje su naslijedili od svojih predaka. Nailazio sam i na različite podatke za pojedine rodoslove bratstva i njihove ogranke, što je predstavljalo posebne teškoće. Tu se nije smjelo ništa mijenjati i uvaženo je ono što je u porodičnom predanju očuvano.

Brastvenički rodoslovi mogu biti netačni, najviše zbog toga što je mala verovatnoća i mogućnost da je to moglo za period od tri do četiri stoleća biti nepogrešivo očuvano. To bi zaista predstavljalo prave fenomene čovečje memorije.

Ponegde se moglo zapaziti da poneki "pamtiša" nabraja desetak porodičnih koljena i najzad to poveže sa najstarijim dobro poznatim pretkom, mada je tih koljena ponegde moglo biti i više od deset.

Pošto sam se upustio u obradu veoma složene materije, prirodno je očekivati mnoge propuste. Bilo je pokušaja da se dalji rodoslov i prošlost temeljitije izuči i obradi, ali su mnogi odustajali izbjegavajući da se upuste u šire izučavanje, već su se ograničili na djelimične i nepotpune podatke.

Koliko sam ja u svemu tome uspio ostavljam čitaocima da ocijene sa napomenom da je ipak bolje i korisnije i ovo prikazati, nego sve predati zaboravu.

Shvatio sam koliko je ovaj posao odgovoran i mukotrpan, a čovjeku teško pada kada ne može da prodre u najdalju prošlost i da sazna nešto dublje i više o svojim precima. Sve ove okolnosti podstakle su me da zamolim po jedno lice od svih mojih istoprezimenjaka, da obrade rodoslov svog najbližeg bratstva, no nažalost i pored

mnogih obećanja, godine su prolazile, a rezultati su izostali. Bio je veoma mali broj onih koji su izvršili svoja obećanja. Nakon svega ovoga preostalo mi je da se u ovaj rad sam upustim. Obilazio sam mnoge rodjake po raznim mjestima i od starijih ljudi bilježio potrebne podatke koje sam kasnije šematski obradjivao. Ipak i pored moje velike upornosti izostavljen je jedan broj predaka, zbog čega se može uočiti izvjesni nedostatak. Za neke bratstvenike, zbog nedostatka podataka, uprkos svim istraživanjima, nijesam mogao da utvrdim ogranak kojem pripadaju, pa sam ih svrstao u posebnu bratstveničku grupu – kao posebnu familiju.

Tamo gdje je stavljen okvir za ime, a isto nije upisano, nijesam raspolagao podacima, a ponegde je upisan nadimak.

Kod prikupljenih podataka o iseljenicima isto tako bilo je mnogo teškoća. Nijesam imao mogućnosti da obiđem sva mjesta gde žive iseljenici. Poslao sam veliki broj pisama, ali su se mnoga vratila sa oznakom "nepoznat", a odgovora je veoma malo bilo.

Obrađeni rodoslovi kod mladjih generacija nijesu potpuni, jer su se u međuvremenu rađali mlađi potomci. Isto tako u rodoslovima ima neupisanih imena, jer davaoci podataka nijesu znali da ih kažu u vrijeme prikupljanja podataka. Svjestan sam da u njima ima nenamjernih grešaka, ali oni predstavljaju solidnu osnovu za dalja istraživanja, dopune i proširenja.

Ostajem zahvalan svima onima koji su sa mnom sarađivali na ovom poslu.

Isto tako zahvaljujem svima koji su mi davali podatke, jer bez njihove pomoći i saradnje ne bih mogao ništa uraditi, te bi mnogo toga palo u zaborav.

Osnovni razlog ovog pisanja i upoznavanja je čuvanje od zaborava svega onoga što je čestito u našoj prošlosti, što istovremeno treba da bude poruka za budućnost generacijama koje dolaze, jer se u modernom društvu gubi tradicija i počinju da vladaju skorojevićki odnosi među

ljudima, a ljudi koji su skloni tome gube svoj identitet. Svjesni smo da ima loših tradicija, ali tradiciju identiteta, posebno ličnog, treba čuvati jer je to zaloga da se ne izgubimo u poplavi haotične moderne civilizacije, koja briše svaki identitet. To što se hoće očuvati identitet nije nikome prijetnja niti kakva smetnja, nego svakome dobrodošlica i svakome znači pruženu ruku prijateljstva i saradnje, odnosno čuvanja od zaborava kao zaloga budućem vremenu, što znači znati ko si, što si i odakle si, a budućim pokolenjima podsjećanje na to ko su, od koga su i što im je činiti. Biti čovjek u teškim vremenima – znači biti brat, a pred braćom se ne kleči i lice ne krije, kao što to neki rade – čineći ono što čine, a ne znaju šta čine.

Tradicija je neizbježna spona koja povezuje prošlost i sadašnjost, doseže u davnine i preko koje saznajemo o životu i običajima naših predaka.

Njegovanje tradicije je svuda izgubilo na značaju i toga smo svjesni. Mi imamo dosta razloga da budemo ponosni na svoje porijeklo i na čojstvo predaka, te je potpuno prirodno njegovati tu tradiciju na ovim prostorima, posebno što se kult čojstva i junaštva kao osnovnih odlika našega naroda ruinirao i ruinira.

Upoznajući i poštujući svoje pretke, sačuvaćemo sebe, svoje potomke i svoja buduća pokolenja od zaborava, jer da nije bilo naših predaka ne bi bilo ni nas.

Tokom proteklog vremena stalno se unosio haos i pometnja, mijenjali su se ne samo Države već i duh i narav. A kada se tome dodaju siromaštvo i drugi problemi nije ni čudo što je bilo toliko seoba i dioba u razne prostore, migracijama nikada kraja do današnjih dana, naš čovjek je dezorijentisan, uplašen u stalnom izazovu promjena. Pripadnost istim korijenima i zavičaju je ono što sami ne biramo, o čemu sami ne odlučujemo, to je dato našim rodjenjem, našim korijenima i upoznavajući taj naš stari, duboki, jaki, prepoznatljivi korijen regenerišemo stoljećima

učvršćivano stablo čojstva, časti i imena. Ima nas na nebu i zemlji, ima nas svuda na celom svetu.

Čovjek mora da ima neki svoj korijen, zato prirodno traži svoje porijeklo, povezuje se i zbližava. Uzajamna pomoć i razumijevanje čvrst su temelj svakog samoorganizovanja i napretka, što potvrdjuje da dobra volja i ljudska samoinicijativnost i solidarnost ostaju kao najsigurniji put za ostvarenje lične sreće i društvenog blagostanja prkoseći zlim vremenima kroz koja prolazimo. Jedino tako možemo očuvati svoje dostojanstvo, stare običaje i odnos sa prijateljima, stvarajući mostove medju ljudima, te da podučavamo mladje koji dolaze kako da sačuvaju nešto od kova svojih predaka. Da u ovom surovom materijalističkom svijetu ne zaborave ono što je veće bogatstvo od svih materijalističkih dobara, a to je biti čovjek i sve više pružati čovjeku ruku jer su to dobra koja osmišljavaju ljudsko življenje.

Od uvijek su se radost i žalost kao dva osnovna ljudska stanja lakše podnosili sa prijateljima nego kada je čovjek sam, a pravu samoću mu ovo vrijeme i nameće. Zbog svega toga "*ko neće brata za brata on će tuđina za gospodara*", jer ko ne uvažava brata za brata ne može drugoga uvažavati za prijatelja.

Zbog toga je i moja najveća želja, kao i želja mnogih sa kojima sam vodio rodbinske razgovore, da se u ovom trećem milenijumu bar jednom petogodišnje, ako ne i češće, možemo negdje naći, sastati, okupiti, vidjeti, upoznati i međusobno porazgovarati u bilo kom mjestu kako bi se mogle nastaviti i njegovati aktivnosti da se oni koji se znaju podsjete i ne zaborave, oni koji su se otudjili, ispreturali i udaljili da se srede i zbliže, a oni koji se ne znaju da se upoznaju i saznaju. Zajedničkim snagama i voljom ova ideja bi se mogla veoma brzo ostvariti i zaživljeti, na višestruko i opšte zadovoljstvo svih.

Ja - kao sastavljač ovog rodoslova, imajući u vidu dosta mukotrpan rad i dosta veliki uloženi trud, pri sakupljanju

podataka za ovu knjigu, u proteklom vremenu (više od trideset godina), smatram da bi bila veoma velika šteta da celokupan ovaj materijal propadne i padne u zaborav, a ako ne smognem mogućnosti i nikakvih sredstava za štampanje ove knjige, ipak ću se potruditi da nekako, na nekom kompjuteru, odštampam bar nekoliko primeraka, koji bi bili dostupni zainteresovanim čitaocima – odnosno mojim rođacima, da ostave neke podatke o precima - svojim potomcima budućim naraštajima, generacijama i pokolenjima koja dolaze.

Ako nekome bude dostupna ova knjiga i bude imao interesa da sazna nešto o svojim kortenima i precima, a "nije od pera" - NAJLJUBAZNIJE GA MOLIM da svoj ogranak detaljnije istraži i upotpuni, te mi dostavi podatke, kako bih prilikom narednog štampanja u nekom dopunjenom izdanju ove knjige mogao ispraviti neke eventualne greške, odnosno proširiti ove rodoslove, jer su se za ovih dvadesetak godina rađala nova pokolenja i naraštaji koji nisu obuhvaćeni ovim rodoslovima – što znači da je izostavljeno čitavo jedno - najnovije koljeno naših potomaka.

Isto tako, kao jedan od mojih predloga i inicijativa bio bi osnivanje nekog udruženja bratstava MEDUNJANIN – preko kojeg bi se znatno jednostavnije ostvarivale sve ove aktivnosti i lakše uspostavljao kontakt među ljudima, a samim tim i lakše upoznavanje i saradnja među rođacima ili istoprezimenjacima, odnosno prijateljima.

I na kraju da kažem da to uostalom i nije nikakav anahronizam, kako se u samoj inicijativi ponegde i poneko skorojevićki predstavlja i govori, već je naprotiv to potreba prvenstveno duhovne prirode, a ovi rodoslovi predstavljaju mali doprinos otimanju od zaborava, korijena porijekla i tradicije onih koji danas žive i ostavljam ih u nasledstvo onima koji će doći poslije nas, sa željom da ne bude sve zaboravljeno.

Nadam se da ćemo makar deo životnih istina usvojen od naših predaka uspeti da prenesemo i svojim potomcima i

budućim naraštajima koji nas budu nasleđivali, dosledno potvrđujući svoje vrline i duhovne vrednosti i čestitosti, kao što su to i oni neprestalno za nas činili.

Verujem da to ne čini nikome teret, već otvorenu knjigu, koju će ispravljati, dopunjavati i dopisivati i naši savremenici, generacije i naraštaji koji budu dolazili.

Onima koji u ovo ne veruju i ne poznaju svoju braću, sestre, stričeve i ostale bliske rođake i svoje srodnike, a nisu ni zainteresovani da za njih saznaju, verovatno će doći i to vreme da će pomoću DNK analiza u kojekakvim belosvetskim laboratorijama moći utvrđivati svoj identitet.

Ovu knjigu posvećujem svojim plemenicima, a posebno mlađim generacijama. Njima ostavljam u amanet da vode podatke o svojoj lozi, kako ona ne bi bila zaboravljena.

Odškrinuta je zavesa prošlosti i dat nam je jedan od osnovnih odgovora našeg življenja: - Ko smo i od koga potičemo. Na nama je da kažemo i kakvi smo, a na nekima od vas je da nastavite ovo djelo.

Kamen temeljac je postavljen i on se nalazi pred vama.

Autor,
Medunjanin Ibrahima Ismet

ISLAMSKA ZAJEDNICA U CRNOJ GORI

Istorijski razvoj i organizacija

Uvod

U viševjekovnoj postojanosti Islamske zajednice u Crnoj Gori, njenom statusu u različitim vremenskim okolnostima, političkim previranjima, promjenama vlasti i režima, gubljenjem teritorijalnog prostora s jedne, ili prihvatanjem novih okolnosti svoga djelovanja, s druge strane, Islamska zajednica i njeni pripadnici bili su izloženi teškim potresima, traumama, neizvjesnosti opstanka i djelovanja. Određeni režimi su se na osoran i grub način odnosili i prema Zajednici i njenim pripadnicima. Nijesu bili pošteđeni životi muslimana, njihov opstanak, imetak. Nestao je znatan dio kulturne baštine, vjekovima sticane: džamije, mesdžidi, medrese, ruždije, turbeta, vakufi. I period socijalističke državne zajednice (komunistički period) odnosio se nekorektno u ograničavanju sloboda vjere, vršeći nacionalizaciju i ekspropiraciju mnogih džamija, vakufskih dobara i sl. da bi se oslabila materijalna podloga ovih institucija i one svele na prosjačkištap.

U novije vrijeme, devedesetih godina, u doba "anti birokratske revolucije", i kasnije, u vremenu ratnih događanja u našem okruženju, nasrtalo se na muslimansko duhovno biće, vršila se hapšenja, zastrašivanja, zatvaranja, pogubljenja. Nijesu pošteđene ni neke džamije. Napadima iz vatrenog oružja ili podmetanjem eksplozivnih naprava oštećeno je nekoliko ovih objekata.

Stabilizacijom političkih prilika u okruženju, sve većim prisustvom međunarodne zajednice i vidljivijim procesima demokratizacije društva, Islamska zajednica i muslimani na prostoru Crne Gore, nalaze svoje mjesto i vjeruju u budućnost.

Ime Crna Gora (Stara Crna Gora)

Prvi pomen Crne Gore (u obliku "Monte Nigro") potiče od 9. oktobra 1053. godine u dokumentu kojim papa Lav IX potvrđuje manastiru Sv. Marije na Tremiti (D. Lorino) njen posjed i prava. 1

"Montagna Negro" Crna Gora, prvobitno je bila oblast koja je zahvatala prostor između Skadarskog jezera i kotorskog zaliva, odnosno planinski kraj iznad Kotora. 2

Ime Crna Gora kojim se prvobitno označava jedna današnja oblast Crne Gore, pominje su u Povelji kralja Milutina Njemanjića, 1296. godine. U jednom pisanom dokumentu Crna Gora naznačena je u Ugovoru Đurđa Brankovića i Mlečana iz 1435. godine. Tu se navodi da je Crna Gora slovenski toponim a susjedi su je označavali svojim jezicima. Montenegro je italijanski, Karadag je turski a Mali i Zi je albanski naziv za Crnu Goru. 3

U opisu starih međa, Staru Crnu Goru sačinjavale su posebne nahije: Katunska, Riječka, Crmnička i Lješanska. Sjedište ove četiri nahije bilo je na Žabljaku, utvrđenju na Skadarskom jezeru. U njemu je stolovala poznata vlastelinska kuća Crnojevića, koja je dugi niz godina bila na vlasti. Ivan Crnojević, gospodar Zete, kasnije je prijestonicu prenio na Cetinje (Katunska nahija).4

Stanovništvo

Doseljavanjem na Balkan, Sloveni su zatekli mnogobrojno starosjedilačko stanovništvo. Na prostorima današnje Crne Gore u predrimsko doba živjela su brojna ilirska plemena. No bilo je i onog stanovništva koje je u uslovima Rimske dominacije izbjeglo romanizaciju i očuvalo svoju autohtonost. 5

Zaposjedajući balkanske zemlje Sloveni su dosta dugo očuvali svoju pagansku mnogobožačku vjeru, pa su više od dva vijeka davali otpor hristijanizaciji. Šire akcije na hristijanizaciji starosjedilačkog stanovništva Balkana bila su

poslije legalizacije hrišćanstva (Milanski edikt 313. godine). Potom su došle monoteističke religije: hrišćanstvo i islam. 6 Osmanlije su ovaj kraj zaposjeli 1478. godine. Ivan Crnojević je napustio Žabljak i otišao u Italiju da zatraži pomoć u borbi protiv Osmanlija.Pošto nije uspijo, vraća se u Crnu Goru i prihvatijo vazalni odnos prema osmanlijskim vlastima, čije je sjedište bilo u Skadru. Njegov najmlađi sin, Staniša, kasnije Skender-beg Crnojević, prima islam i turske vlasti su ga postavile za zamjenika (podgubernatora) skadarskog sandžag-bega i za prvog sandžak-bega crnogorskog. Ostala područja van granica Stare Crne Gore, Osmanlije su zauzeli u različitim vremenskim periodima XV, XVI i XVII. vijeka i uspostavili svoju vlast.7

U vremenu od oko 300. godina, Stara Crna Gora sa svoje četiri nahije nije mijenjala svoje granice. Godine 1858/1860.Crna Gora je uz veliku diplomatsku pomoć Francuske i Rusije, izborila razgraničenje i tom prilikom dobila pod svoju upravu Nikšićku Župu, dio Drobnjaka, Gornje Vasojeviće, Grahovo, Rudine i još nekoliko manjih naselja. 8

Odlukama Berlinskog kongresa, jula, 1878. godine, Crna Gora je dobila proširenje granica, a time i gradove: Nikšić, Spuž, Žabljak na Skadarskom jezeru, Podgoricu, Kolašin, Bar, i u zamjenu za Plav i Gusinje, koji su odbili da se povinuju odluci ondašnjih Velikih sila, kao i pokušaju crnogorske vojske da odluku sprovede, dobila je Ulcinj sa zaleđem. 9

U Balkanskom ratu 1912/13. Crna Gora proširuje teritorije i osvaja gradove: Mojkovac, Šahoviće, Pavino Polje, Pljevlja, Bijelo Polje, Loznu, Bihor, Berane, Rožaje, Plav, Gusinje i uspostavlja granice u kojim se nalazi i danas i zaokružuje svoju državnost. Viševjekovna osmanlijska vlast na ovim prostorima trajala je od druge polovine XV do početka XX vijeka.

Godine 1918. Crna Gora se prisajedinjuje Srbiji a iste godine se formira Kraljevina Srba, Hrvata i Slovenaca. U toku Drugog svjetskog rata, 1943. godine, u Jajcu, na Drgom

zasijedanju AVNOJ-a, udareni su temelji novoj državi: Federativnoj Narodnoj Republici Jugoslaviji, a kasnije Socijalističkoj Federativnoj Republici Jugoslaviji.

Crna Gora je postala jedna od šest Republika Jugoslavije.

Raspadom zajedničke državne zajednice Jugoslavije 1992. godine, Crna Gora čini državnu zajednicu Srbija i Crna Gora. Graniči se sa: Albanijom, Kosovom, Bosnom i Hercegovinom, sa Hrvatskom i u Jadranskom moru sa Italijom. Obuhvata površinu od 13. 812 km2, a prema popisu iz 2003. god, ima 672 656 hiljada stanovnika. Od tog broja muslimani čine 24%.10

Glavni grad je Podgorica koja je locirana u središnjem kontinentalnom dijelu Crne Gore, na obalama Morače, Zete i Ribnice.

Pomorskim, drumskim, željezničkim i vazdušnim komunikacijama predstavlja glavnu sponu između Mediterana i srednje Evrope.

Pojava islama

Nesumnjivo je da se prvi kontakti sa islamom na ovim prostorima susrijeću prije dolaska Osmanlija.To je period kada su na Jadranskim obalama stizali gusari sa područja Sredozemne Afrike- Sicilijanski Arapi. Oni su se odlikovali velikim vještinama u brobi sa morem i vjetrovima i izuzetnom hrabrošću. I danas ima porodica na području Ulcinja i Bara, na jadranskoj obali, čije porijeklo vodi iz tog perioda.

Prihvatanje islama počinje prvih godina XVI i traje do početka XX vijeka. Taj period predstavlja vrijeme Osmanlijske uprave, apsolutne ili ograničene.11

Proces prihvatanja islama u Crnoj Gori

Ovaj se proces ne može izdvojiti od muslimana ostalih Rebublika bivše Jugoslavije. Pouzdano se može reći, da su jugoslovenski muslimani potomci stanovništva koji su Osmanlije zatekli na osvojenim teritorijama. U

predislamskom periodu stanovništvo današnje Crne Gore bilo je hrišćansko, najviše katoličko. Početak prihvatanja islama nalazimo još u XV vijeku, ali je ono došlo do punog izražaja u XVII, XVIII i XIX vijeku. Među prvima koji su primili islam bili su mladi ljudi – plemići iz vladarske kuće Crnojevića, (najmlađi sin Ivana Crnojevića, Staniša, kasnije Skender-beg Crnojević (Ivanbegović).12

Jedan od najistaknutijih državnika Turske bio je Ahmed-paša Hercegović, treći sina Stjepana Vukčića Kosače. (I prije 1882. godine je učestvovao u ratovima za Hercegovinu.13) Istorijski je utvrđeno da su i u Bosni i Hercegovini islam prihvatali članovi najistaknutijih kuća, počev od vladarske. Sigizmund Kotromanić, sin bosanskog kralja Tomaša i Katarine , kćeri Hercega Stjepana Kosače, primio je islam i poznat je kao Isa-beg Kraljević (Krologu.14)

Isa-beg Isaković poslednji skopski krajišnik, jedan od prvih sandžak-begova Bosne, osnivač Sarajeva, Skoplja, Šapca i Novog Pazara potiče iz vladarske bosanske kuće Hranušića.

Turski popisi iz 1441. – 1485. godine potvrđuju da je ovaj proces bio sličan i u Albaniji.15

Dalja slična i vrlo brojna nabrajanja odvela bi nas daleko. Sve znamenite ličnosti onih koji su prihvatili islam, kao i njihovi potomci sa prostora zemalja bivše Jugoslavije, u suštini su držali državne niti Osmanskog carstva u vrijeme njegovog procvata: Skender beg Mihailović " Vojvoda Vrh Bosni ", Sinan paša Borovinić, Sandžak-beg Vrh bosanski, Ahmed beg Vranešević, iz Vraneša, danas Tomaševo, Sandžak beg Hercegovački , Mehmed-beg Obrenović, Hasan-eg Mihailbegović, Ali-beg Pavlović" zemlji gospodar" Ahmed-paša Hercegović, iz Herceg Novog i mnogi drugi.16

(Izgradnja džamija) nastanak kulturne baštine muslimana

Najznačajniji objekti materijalne kulture muslimana nastali su u tom periodu. To su džamije, sahat-kule, medrese,

hamami, musafirhane, bezistani, šadrvani, česme, vodovodi, ćuprije, imareta, karavan-saraji i dr. Imućniji muslimani uvakufljavali su: kuće, dućane, voćnjake, maslinjake, šume, gajeve, livade i drugo. U tom se periodu posebno izdvajaju džamije koje su, uglavnom izgrađivane u utvrđenim gradskim sredinama, (Novi/Herceg Novi/, Risan, Spuž, Onogošt /Nikšić/, Medun kod Podgorice, Žabljak na Skadarskom jezeru, Obod na Rijeci Crnojevića, Podgorica, Stari Bar , Ulcinj. 17) Širenjem varoši van gradskih bedema, naseljavanjem stanovništva i njegovim razvojem, gradovi dobijaju orijentalni izgled: uski sokaci sa kaldrmom, avlije, kuće sa ćepencima i divanhanama, dućani, tekije i dr. Džamije i sahat-kule čine posebnu orijentalnu sliku varoši. U tome se posebno izdvajaju Pljevlja, Podgorica, Herceg Novi, Nikšić, Bijelo Polje, Stari Bar i Ulcinj. 18

Za vrijeme osmanske uprave na području današnje Crne Gore, u različitim vremenskim periodima, podignuto je 162 džamije. Najveći broj je podignut na području Pljevalja- 26, Bara sa Ostrosom 25, Ulcinja sa Vladimirom 24; Bijelom Polju 20; Podgorici sa okolinom 13. Na nikšićkom području 10; u Herceg Novom, Risnu, Bijeloj i Sutorini 9; na području Stare Crne Gore 8; (cetinjsko područje) u Plavskom području 8; gusinjskom 10; Spužu i Danilovgradu 4; Rožajama 3; Beranama 2 i Petnjici 1. džamija. 19 Od tih džamija, takođe u različitim vremenskim periodima, u bunama, ratovima, požarima i zemljotresu uništeno je njih 88. Za mnoge se ni temelji ne prepoznaju, kao ni lokacija na kojima su se nalazile.

Krajem XX i početkom XXI vijeka na temeljima nekih džamija podignute su nove, kao i u mnogim naseljima u kojima nijesu postojale. Danas u Crnoj Gori postoji 116, što znači da su u posljednjem periodu podignute 42. džamije.20 Pored ovih institucija postojalo je i **11. medresa**: u Pljevljima 2, Herceg Novom 2; po jedna u Podgorici, Nikšiću, Bijelom Polju, Baru i Ulcinju i niža medresa u Plavu i Rožajama.21

U periodu od 1840. godine na prostorima sadašnje Crne Gore **postojalo je 7. Ruždija**. Bile su to škole u rangu gimnazija u kojima se pored svjetovnog izučavalo i vjersko obrazovanje. One su se nalazile: u Pljevljima, Podgorici, Nikšiću, Baru, Bijelom Polju, Kolašinu, Beranama i Gusinju.22 Rad ovih škola je prestao kada je crnogorska vlast uspostavljena na ovim područjima a najkasnije 1912. do kada je postojala posljednja medresa i ruždija u Bijelom Polju, a 1918-19 u Pljevljima.

Obrazovanje se sticalo u sibjan mektebima, (mektebi za djecu) ibtidaije, osnovne škole i idadije, (četvororazredne škole) u kojima se, pored vjerske nastave, učilo gradivo i iz drugih oblasti.

Poznati islamski kulturni stvaraoci

U duhovnom, vjerskom i kulturno-naučnom polju na ovom području, u različitim vremenskim periodima mnogo je poznatih imena iz redova uleme, miftija, i hafiza. Spomenuću samo neke od njih: Hafiz Salih Gašević, iz Nikšića, alhamijado pjesnik i književnik, Ali Riza Ulćinjaku, iz Ulcinja, Jahja Taslidži Dukađin zade iz Pljevalja, Osman Šehdi Kadi Zade, Ahmed Hatemi Akovali Zade, Ibrahim Biočak iz Bijelog Polja, Husein efendi Kalić, te Mehmed efendija (bihorski kadija), Osman Plaveli iz Plava, Šejh Mustafa i Osman-beg Ljubović iz Herceg Novog, Hasan bin Salih i Ahmed bin Husejin iz Podgorice, Munla Osman i Ustad Muhamed iz Bara, Alija Medović iz Žabljaka. Poznati kaligrafi: Omer b.Mustafaga Ali (voj) vodić, iz Podgorice, Sulejman b.Ejub Havadže iz Pljevalja, Munla Ahmed aga, b.Hadži Ebu Bekir –aga, Jusuf Podgoričanin, koji je pored kaligrafskog rada bio imam i hatib Glavatovića džamije u Podgorici, Muhamed b.Mahmud Nikšićanin. Muftije: Mehmed Nurudin Vehbi Šemsekadić, Mehmed Zeki ef. Ćinara, Derviš Rušdi Šećerkadić, Abdulah Ajni Bajraktarević iz Pljevalja, Jusuf Delević, Hajrudin Abdurahmanović, Harun Lameževič iz Bijelog Polja, Mula Šabo i Jaho Musić iz

plavsko-gusinjskog kraja, Adem Softić iz Berana, Hafiz Mavrić, Husein S. Mujalović iz Ulcinja, Murat Vodopić iz Podgorice i mnogi drugi. 23

Mnogi od njih su za naukom odlazili u daleka područja islamskih centara-Carigrad, Misir /Egipat/, Hidžaz /Saudijska Arabija i druga mjesta. 24

Raseljavanje muslimana i uništavanje kulturne baštine

U različitim vremenskim periodima, proširenjem granica Crne Gore i gubljenjem teritorija koje je osmanska vlast držala, uspostavljanjem novih vlasti, odnos prema muslimanima bio je veoma grub i surov. Nestao je veliki broj materijalno-kulturne baštine muslimana: džamija, mesdžida, medresa, musafirhana, hamama, i slično. Nad muslimanima se vrši genocid i urbicid i oni pod prijetnjom i pritiskom, boreći se za goli opstanak, napuštaju djedovska ognjišta i domove, ostavljajući ih u ruševinama i pepelu i sve ono što je decenijama i vjekovima sticano, da bi se nastanili u nekim sigurnijim područjima Bosne, Sandžaka, Albanije. Iz Novog / Herceg Novog / muslimani su protjerani 1687. a sljedeće 1688. godine sa područja Kuča, 1771. sa područja Cetinja. Godine 1878. kada međunarodna zajednica odlukama Berlinskog kongresa proširuje granice Crne Gore, i dobija gradove: Žabljak, Spuž, Podgoricu, Kolašin, Nikšić, Bar, Plav i Gusinje, muslimani se suočavaju sa istim problemima. Nakon teritorijalnih proširenja u periodu od 1878. do 1910. iz novopripojenih krajeva Crne Gore iselilo se preko 25.000. hiljada ili oko 80 procenata njihovog tadašnjeg ukupnog broja u Crnoj Gori. Na ovim novopripojenim krajevima od ukupnog broja stanovništva muslimani su činili od 56 do 90 odsto. 25

Balkanskim ratom, 1912/13. godine, kada Crna Gora proširuje svoje granice na sjeveru i zauzima Mojkovac, Bijelo Polje, Pljevlja, Berane, Rožaje, Plav i Gusinje, muslimane čeka ista, a ponegdje, gora sudbina: egzodus, progon,ubijanje, uništavanje materijalne kulture.

Tokom naredne 3-4 godine uslijedilo je novo masovno iseljavanje a potom masovno stradanje u Prvom svjetskom ratu, 1914.zatim 1918. godine, kada se formira Kraljevina Srba, Hrvata i Slovenaca, u kojoj se samo nastavlja pogrom, pokolj, tjeranje sa vječitih ognjišta. Statistički podaci govore da je prvi popis stanovništva u novoj konstituisanoj Kraljevini Srba, Hrvata i Slovenaca pokazao da je 1921. u odnosu na 1912. godinu, broj muslimanskog stanovništva, za preko 80 odsto manji , te da je u međuvremenu odselilo, uglavnom u Tursku, preko 88.000. stanovnika. 26

Sa čitavog jednog područja (u Kovrenskoj dolini Šahovića) uslijedio je 1924. godine nezapamćeni krvavi obračun sa mirnim muslimanskim življem, sličan onom koji su u bjelopoljsko-bihorskom i pljevaljskom kraju počinili četnici 1943. godine. Zapaljene su i sve džamije.27

I u prirodnim nesrećama uništavani su vjerski objekti. Tako je u zemljotresu 1979. godine koji je zadesio Crnu Goru, stradalo ili oštećeno oko 80 % ovih objekata, uglavnom na području Bara, Krajine, Ulcinja i Vladimira. Angažovanjem i nesebičnim zalaganjem rukovodstva Islamske zajednice Crne Gore, svi su oni obnovljeni, štaviše u tom periodu izgrađeno je tridesetak novih džamija, na temeljima postojećih.Ovoj pomoći participiralo je i Vrhovno Islamsko Starješinstvo u Socijalističkoj Federativnoj Republici Jugoslaviji u Sarajevu. 28

Raspadom Socijalističke Federativne Republike Jugoslavije 1991/92. godine, ratna događanja u okruženju, posebno u Bosni i Hercegovini i te kako se reflektuju na muslimane u Crnoj Gori i na njihovu sigurnost. Poučeni neprilikama iz prošlosti, a iz bojaznosti da im se ne dogodi ista ili slična sudbina, hiljadama je emigriralo, ovom prilikom na Zapadu. I ovaj period za muslimane u Crnoj Gori je pun trauma i iskušenja, tortura, hapšenja, ubijanja i napada na vjerske objekte, skrnavljenja… Na prostorima Bukovice kod Pljevalja, džamija u selu Planjsko je 19.04. 1993. godine zapaljena. U selu Raščići je 20. maja iste godine

eksplozivom uništena munara na džamiji, a u selu Rosulje je izvršen napad na džamiju kojom prilikom su polomljena stakla na prozorima.Na munari Husein-pašine džamiju je 7. januara 1993. godine pucano iz vatrenog oružja. U Podgorici je 30.IX.1991. godine podmetnuta eksplozivna naprava pored džamije kojom prilikom su polomljena sva prozorska stakla džamije, kancelarije Mešihata i Odbora kao i obližnjih objekata, popucala fasada a 1993. oštećena je fasada munare od ispaljenih metaka iz vatrenog oružja.Uz džamiju u Tuđemilu kod Bara je 27.IX.1993. godine podmetnuta eksplozivna naprava kojom prilikom su oštećena stakla na prozorima. U Nikšiću je 15. maja 1993. godine od eksplozivne naprave oštećena džamija u Grudskoj mahali koja ujedno predstavlja kulturno-istorijski spomenik. Na njoj su popucala stakla na prozorima, oštećena fasada, polomljen crijep ... 29

U posljednjih nekoliko godina stabilizacije političkih tenzija i prilika, sve većoj demokratizaciji ukupnih društvenih kretanja, harmonizaciji društva i prisustvo međunarodnih zajednica i organizacija, uliva nadu za bolju i slobodniju budućnost, opuštenost i međusobni suživot naroda i narodnosti koji žive na ovim prostorima.

Berlinski kongres i Islamska zajednica

U osmanlijskom periodu upravljanje nad vjerskim objektima i imovinom, kao i sa vjerskim službama u džamijama i medresama, vršila je upravna vlast pod vođstvom Sultana. On je bio vrhovni carski i vjerski suveren.

Prestankom njegove vlasti 1878. godine (Berlinski kongres), odnosno 1912/13. (Balkanski rat) uspostavlja se vlast koja nije islamska. 30

Odlukama Berlinskog kongresa, kao i Ugovorom između Crne Gore i Turske, muslimanima se priznaje pravo na formiranje svoje vjerske zajednice, da samostalno upravljaju vjerskim poslovima i imovinom u skladu sa propisima vjero-zakona šerijata, "kao u turski vakat". Naime, pitanje

pravnog statusa muslimana u najmanjoj balkanskoj državi temeljilo se na članu 30. Berlinskog ugovora iz 1878. kojim je pored ostalog, garantovano pravo vlasništva nad cjelokupnom nepokretnom imovinom i naglašeno da će pitanje vakufa urediti posebna mješovita crnogorsko-turska komisija. 31

Na temeljima ovih dokumenata kojima se priznavala vjerska samostalnost, u odnosu na laičku i neislamsku vlast, osnovana je Islamska zajednica u Crnoj Gori, samostalna u vođenju svojih poslova, prva s aspekta novog statusa u balkanskim zemljama. 32

Muftije

Prvi koji je došao na čelu Islamske zajednice u Crnoj Gori bio je hadži Salih-efendija Huli, iz Ulcinja, rodom iz Skadra. Njega je Kralj Nikola 1878. godine, uz saglasnost šejhul-islama iz Carigrada, postavio za muftiju muslimana u Crnoj Gori, sa sjedištem uprave u Ulcinju, davši mu " punovažnu vlast da sudi muslimanima po šerijatu onako kako je to bilo u turski vakat". 33

Zbog nesporazuma sa knjaževim vlastima, Huli je napustio mjesto muftije i preselio se u Skadar 1883. godine.

Drugi muftija koji dolazi na čelu Islamske zajednice u Crnoj Gori, je carigradski muderis Hadži Mustafa Hilmi-efendija, rodom iz Tikveša, Bugarska, koga je postavio Visoki Mešihat iz Carigrada. Njegovo postavljenje je uslijedilo na zahtjev Kralja Nikole 1887. godine. Novi muftija je došao u Ulcinj, da bi se potom, na zahtjev Kralja Nikole, preselio u Podgoricu. Zbog njegove temperamentnosti, često je dolazio do nesporazuma sa vlastima. On je smatrao da je u nekim vjerskim odredbama vlast prekoračila ovlašćenja, vršeći šerijat, te je zatražio tromjesečni odmor, otišao je u Carigrad, odakle se nije htio vratiti. 34

Treći po redu muftija bio je Murteza-efendija Karađuzović, rođen u Baru. Na ovu dužnost je postavljen 20. juna 1912. godine. Sjedište muftijstva prešlo je iz Podgorice u

Stari Bar. Ujedinjenjem Srbije i Crne Gore 1918., i kasnijim Zakonskim odredbama Kraljevine Srba, Hrvata i Slovenaca, 1922. god, muftija Karađuzović je penzionisan, a muftijstvo je prenešeno u Beograd.35

Novi okvir ustrojstva Islamske zajednice

Stvaranjem Kraljevine Srba, Hrvata i Slovenaca 1. decembra 1918. godine, mijenjaju se društveni uslovi u kojima djeluje Islamska vjerska zajednica u Crnoj Gori. (*Prvi reis-ul-ulema muslimana u Kraljevini SHS je bio Mehmed Džemaludin ef. Čaušević u vremenu od 1913-1930. godine i poslednji reis-ul-ulema muslimana u BiH izabran po Autonomnom statutu) 36*

Nova vlast ne pokazuje odgovarajući respekt prema muslimanima. To je manifestvovalo "Uredbom o upravi vakufa na teritoriji Srbije i Crne Gore", koja, po mišljenju muslimana, nije poštovala duh Senžermenskog ugovora. Ovaj Ugovor obavezivao je države potpisnice, među kojima i Kraljevinu SHS, da odredbe o zaštiti manjina sprovedu kroz svoje zakonodavstvo tako da "ni jedan zakon, ni jedna uredba, ni jedna službena radnja ne bude u protivrečnosti ili u opreci sa tim propisima".

Faktička primjena prava i obaveze države prema muslimanima zavisila je od konkretne situacije.37

Tada je uspostavljeno Ministarstvo vjera, kao organ centralne državne uprave koja vrši vrhovnu, nadzornu i najvišu upravnu vlast u svim vjersko-političkim poslovima. Ovo Ministarstvo je ukinuto 1929. a poslove iz njegove nadležnosti preuzelo je Ministarstvo pravde.

Vidovdanskim Ustavom iz 1921. zajamčena je sloboda vjere. Vjeroispovijesti su bile ravnopravne pred Zakonom, s pravom da samostalno uređuju svoje poslove u granicama Zakona. Zabranjeno je da se duhovna vlast praktikuje van bogomolja a Oktroisanim Ustavom iz 1931. godine omogućeno je državi da uspostavi apsolutnu kontrolu nad vjerskim zajednicama. Godine 1923. donosi se Zakon o

činovnicima koji je vrijedio za cijelu zemlju. Ovim Zakonom, muftija Karađuzović nije preuzet u službu jer je uprava Šerijata prećutno ukinuta, a muftija je otpušten iz službe i 30. 01. 1924. penzionisan.

Svoju kancelariju je predao podgoričkom muftiji Muratu Vodopiću, koji je likvidirao Upravu šerijata, i formirao Muftijstvo sreza barsko-ulcinjskog.

Vjerska uprava je premještena u Podgoricu a cjelokupono Islamsko Starješinstvo je potčinjeno Vrhovnom muftiji u Beogradu. Ovim je dokinuto zvanje muftije crnogorskih muslimana. Tada su u Kraljevini Srba, Hrvata i Slovenaca postojale dvije Islamske zajednice: jedna u Srbiji sa Kosovom i Makedonijom u čijem sastavu ulazi i Crna Gora (na čijem čelu je bio muftija sa sjedištem u Beogradu) a druga za Bosnu i Hercegovinu, Hrvatsku, Sloveniju i Dalmaciju, kojom je upravljao reisu-l-ulema u Sarajevu. 38

Jedinstvo Islamske zajednice u Jugoslaviji uspostavljeno je 1930. godine, Ustavom Islamske uzajednice i reis-ul-ulemom sa sjedištem u Beogradu. 39

Iste godine, 11. juna, hodžinska Kurija sastavljena od osam članova Ulema medžlisa, devet muftija, šest vrhovnih šerijatskih sudija , tri direktora srednjih škola i dva predstavnika Ministarstva vojske i mornarice, za reis-ul-ulemu Islamske zajednice Kraljevine Jugoslavije, izabrala je Hafiz Ibrahim ef. Maglajlića. Posebno izborno tijelo sastavljeno od obadva Ulema medžlisa (skopski i sarajevski) delegata Vakufsko-mearifskih vijeća i članova Vrhovnih šerijatskih sudova, Ibrahim ef. Maglajlić je položio zakletvu i primio menšuru 19. juna 1930. godine u Bajrakli džamiji u Beogradu. 40

Svečanost je održana uz prisustvo kralja, članova Vlade, diplomatskog kora, i mnogobroijnih delegacija iz zemlje . Ovoj svečanosti je prisustvovao i poljski muftija dr. Jakub Sienkijević. 41

Muslimani Crne Gore u vjersko-administrativnom pogledu pripajaju se Ulema Medžlisu u Skoplju, a sjedište

muftijstva je prenešeno u Pljevlja. Godine 1936. donijeti su Zakon i Ustav Islamske zajednice po kojem su ukinute institucije muftijstva, a sjedište reisa je prenešeno iz Beograda u Sarajevo. 42

Period poslije Drugog svjetskog rata

Muslimani, kao i vjerski službenici-imami, tokom ratnog razdoblja 1941/45. godine opredjeljuju se shodno svojim ličnim uvjerenjima.Zebnju i strah je unosio četnički pokret svojim šovinističkim odnosom prema muslimanima, s jedne, i s druge strane podozrenje prema Narodnooslobodilačkom pokretu, dijelom zbog njegovog, gotovo u cjelosti inovjernog sastava i dijelom radi ateističkih poimanja komunističkog vođstva. Pojedini imami podliježu uticaju NOP-a i pridružuju se NOB-i. U kasnijem djelovanju ovih snaga sve je više imama koji postaju odane pristalice NOB-e i članovi Narodnooslobodilačkih odbora. Ovome je doprinijelo sve veće uključivanje muslimana u NOP-u i NOB-i. 43

Normalizacijom političkih prilika i povjerenje u novu vlast stečene su osnovne pretpostavke za stvaranje jedinstvenog organizacionog uobličavanja vjerske zajednice. Islamske vjerska zajednica prihvata realnost socijalističkog društv, a njena organizaciona podjela u najvećoj mjeri, slijedila je federativno ustrojstvo jugoslovenske državne zajednice. U toku ljeta donešen je nacrt Ustava IVZ-e u FNRJ. O ovom Nacrtu Ustava IVZ-e raspravljali su imami u Crnoj Gori 13. avgusta 1947. godine na Cetinju. Nacrt Ustava je usvojen, a 26. avgusta 1947. godine Vrhovni vakufski Sabor je verifikovao Ustav IVZ i imenovao Ibrahima Fejića za prvog reis-ul-ulemu u Federativnoj Narodnoj Republici Jugoslaviji, sa sjedištem u Sarajevu. Članom 4. Ustava Islamske vjerske zajednice u FNRJ, pored ostalog akcentirao je da se ova Zajednica upravlja u granicama Ustava FNRJ. Granice duhovne jurisdikcije vakufskih sabora Crne Gore, Srbije i Makedonije

poklapaju se s republičkim granicama, što nije bilo karakteristično za srpsku pravoslavnu i katoličku crkvu. Krajem 1947. godine obrazovani su Vakufski Sabor i Saborski Odbor, a januara 1948. godine i Islamsko Starješinstvo Crne Gore. 44

Prvi predsjednik Saborskog odbora i Islamskog Starješinstva za Crnu Goru čije je sjedište najprije bilo na Cetinju, a onda u Titogradu, bio je Husein-efendija Redžepagić, imam iz Plava, u periodu od 1947. do 1959. godine.(Umro 1965.), a na čelu vakufskog sabora nalazio se Hasan Šlaković iz Bara, koji je ranije izabran za predstavnika muslimana Crne Gore u Vrhovnom vakufskom Saboru i Vrhovnom Islamskom Starješinstvu. 45

Vakufski Sabor Narodne Republike Crne Gore bio je sačinjen od sedam vakufskih povjerenstava: u Ulcinju, Baru, Titogradu, Bijelom Polju, Beranama, Plavu i Pljevljima. Ona su temeljila svoj rad preko egzistiranja 50 džematskih odbora.

Novim Ustavom Islamske zajednice iz 1959. godine, ukinuti su saborski odbori, a izvršni organ Republičkog Sabora Islamske zajednice je postalo Starješinstvo Islamske zajednice sa sjedištem u Titogradu. Na zasjedanju Sabora Islamske zajednice u Narodnoj Republici Crnoj Gori, 14. novembra 1959. godine, za predsjednika Starješinstva Islamske zajednice izabran je Hadži Šukrija Bakalović iz Ulcinja. Na ovoj dužnosti je ostao do 1975 godine (kada je i umro.) U tom periodu Islamska zajednica je koncepcijski, normativno i kadrovski obnovljena. 46

Islamska zajednica Crne Gore u Socijalističkoj Federativnoj Republici Jugoslaviji

Islamsku zajednicu u Socijalističkoj Federativnoj Republici Jugoslaviji su sačinjavale četiri jedinice, tradicionalne cjeline, tzv. Saborska područja i to : područja Sabora Bosne i Hercegovine, Hrvatske i Slovenije sa sjedištem u Sarajevu, Sabor Islamske zajednice za Srbiju sa pokrajinama:

Kosovom i Vojvodinom, sa sjedištem u Prištini, Sabor Islamske zajednivce za Makedoniju, sa sjedištem u Skoplju i Sabor Islamske zajednice za Crnu Goru, sa sjedištem u Titogradu.

Prema odredbama Ustava Islamske zajednice u SFR Jugoslaviji iz 1968. godine na zasjedanju Vrhovnog Sabora Islamske zajednice u SFRJ, održanom 24. maja 1976. godine, za predsjednika Starješinstva Islamske zajednice u Socijalističkoj Republici Crnoj Gori izabran je Hadži Idris Demirović, dotadašnji imam i vjersko-prosvjetni referent Odbora Islamske zajednice u Starom Baru, koji je ovu dužnost obavljao do 2003. godine, kada se povukao iz službe, a za novog reisa izabran je Rifat Fejzić, iz Rožaja.

Ustavom Islamske zajednice u SFRJ, kojeg je usvojio Vrhovni Sabor 1990. godine u Sarajevu, pored tradicionalnih saborsko-mešihatskih područja u Sarajevu, Prištini, Skoplju i Titogradu (Podgorici) osnovan je novi Sabor, odnosno Mešihat u Zagrebu, za područje Hrvatske i Slovenije. Po odredbama tog Ustava, Mešihatima je vraćena veća samostalnost, a nadležnost izbora predsjednika Mešihata prenešena je na republičke Sabore.

Ovim Ustavom su preinačeni nazivi izvršnih organa Sabora: umjesto vrhovnog Islamskog Starješinstva- Rijaset, a po republikama – Mešihati Islamske zajednice. I dalje su sačuvani prethodni kriterijumi da Vrhovni Sabor sačinjavaju predstavnici sabora po broju pripadnika Islamske zajednice, dok je u Rijasetu sačuvan paritet, tj. po dva člana sa saborskog područja, odnosno predsjednici Mešihata i Sabora sa reusu-l-ulemom na čelu, koji je predsjedavao Rijasetu. 48

Organizacija Islamske zajednice u novim okolnostima

Prestankom funkcionisanja jedinstvene organizacije Islamske zajednice u SFR Jugoslaviji i pravnog dejstva njenog Ustava, raspadom dotadašnje državne zajednice, Sabor Islamske zajednice u Crnoj Gori donosi 1994. godine svoj Ustav kojim potvrđuje kontinuitet organizacije Islamske

zajednice Crne Gore u pravnim i organizacionim poslovima, kakav je imala i ranijim ustavima cjelovite Islamske zajednice, zadržavajući duhovno jedinstvo sa činiocima te zajednice. Islamska zajednica u Crnoj Gori svoje zadatke povjerava sopstvenim organima, ustanovama i službenicima. Organi Islamske zajednice su:

Odbor islamske zajednice, (ranije vakufsko mearifsko povjerenstvo), Sabor islamske zajednice (Vakufski Sabor) Mešihat Islamske zajednice (ranije Starješinstvo).U organe Islamske zajednice Crne Gore je i reis IZ-e, prema odredbama ovog Ustava. Službenici Islamske zajednici su : muftija, glavni imam, imam, hatib, vaiz, muallim-ma i mujezin. Na području ovog Mešihata postoji 13 odbora Islamske zajednice kao opštinskih organa uprave na svom području: Odbor Islamske zajednice Podgorica, Tuzi, Dinoša, Bar, Ostros, Ulcinj, Pljevlja, Bijelo Polje, Berane, Petnjica, Rožaje, Plav i Gusinje. Svaki Odbor ima i svoje džamijske, odnosno džematske odbore.

Islamska zajednica u Republici Crnoj Gori je jedinstvena vjerska zajednica koju sačinjavaju svi pripadnici islama u Republici Crnoj Gori, kao i njeni građani islamske vjere koji borave u inostranstvu. (Čl. 1. Ustava) 49

Islamska zajednica je autonomna u svom radu i samostalno upravlja i uređuje svoje poslove u skladu sa interesima islama i njenih pripadnika. (Čl. 2. Ustava).

Organi Islamske zajednice

Islamska zajednica izvršenje svojih zadataka povjerava sljedećim organima:

1. **Odbor Islamske zajednice** je osnovni organ Islamske zajednice na svom području. Njega sačinjava više džemata koji čine pomoćno tijelo Odbora. Glavno vjersko lice na području Odbora je Glavni imam. On se stara o svim pitanjima vjerskog života muslimana i ostalim potrebama Islamske zajednice na određenom području. Predsjednik Odbora predstavlja Odbor kod

državnih organa i organizacija. Odbor ima status pravnog lica. Na području ovog Mešihata ima 13. odbora: Podgorica, Bijelo Polje, Pljevlja, Berane,Petnjica, Rožaje, Plav, Gusinje, Dinoša, Tuzi, Bar, Ostros i Ulcinj. Mandat članova traje četiri godine.

2. **Sabor Islamske zajednice** je najviše predstavničko tijelo Islamske zajednice u Crnoj Gori. Sjedište Sabora je u Podgorici. Sabor ima 22. člana koje biraju odbori, a predsjednika i dva potpredsjednika biraju izabrani članovi Sabora (Skupštine). U okviru svojih nadležnosti Sabor donosi Ustav Islamske zajednice, pravilnike i druge opšte akte, bira i razrješava članove Mešihata Islamske zajednice, donosi Pravilnik o izboru reisa, osniva ustanove Islamske zajednice, odlučuje o stupanju u širu zajednicu sa drugim Islamskim zajednicama i istupanju iz nje, donosi odluke o osnivanju, spajanju i ukidanju kao i izdvajanju odbora, određuje smjernice svih organa i ustanova Islamske zajednice.
3. **Mešihat Islamske zajednice** je izvršni organ sabora Islamske zajednice. Mešihat je najviši organ za vjerske, vjersko-prosvjetne, imovinske i druge poslove Islamske zajednice. Sjedište Mešihata je u Podgorici. Mešihat sačinjavaju reis Islamske zajednice i osam članova, koje bira Sabor. U svojim nadležnostima, kao izvršni organ Mešihat izvršava odluke Sabora, postavlja, premješta i razrješava glavne imame, muallime, vaize i mujezine, daje ovlašćenja ostalim licima za obavljanje vjerskih poslova, vrši nadzor nižih organa i ustanova i stara se o cjelokupnoj organizaciji vjerskog života na terenu i vrši nadzor nad radom odbora, vjerskih službenika, vjerskih škola, mekteba; donosi propise o radu nižih organa i ustanova Islamske zajednice i vjerskih službenika ; daje tumačenje o pojedinim vjerskim pitanjima, radi i druge poslove iz svoje nadležnosti.
4. **Reis Islamske zajednice** je najviši vjerski predstavnik, autoritet Islamske zajednice u Crnoj Gori. On predstavlja

i zastupa Islamsku zajednicu u zemlji i inostranstvu, zastupa interese vjernika i Islamske zajednice kod državnih organa i organizacija i brine o šerijatskoj legitimnosti rada ustanova Islamske zajednice i drugim poslovima saglasno svome položaju. Reisa bira posebno izborno tijelo sa mandatom od četiri godine, uz mogućnost još jednog ponovnog izbora. 50

Izgradnja novih objekata

U ovom periodu Islamska zajednica je kadrovski i normativno obnovljena. Za posljednjih 15-20 godina, temeljito je sanirano i iznova izgrađeno oko 40 džamija sa pratećim objektima ili su u fazi sanacije. U nekim mjestima u izgradnji su nove džamije. Samo na području Odbora Islamske zajednice u Rožajama sagrađeno je oko 20 džamija. U Beranama je, nakon trideset godina traženja odobrenja od Opštine, podignuta nova džamija sa pratećim objektima. Džamija u Petnjici je iz temelja sanirana, a na tom je području izgrađeno još šest novih. Nove džamije su podignute su na području Podgorice, u Milješu, na Karabuškom Polju, Vladnama, Vranju, Kodrabudanu, u Tuzima. Sanirana je i stara "Osmanagića" džamija koja je u Drugom svetskom ratu 1943. oštećena od bombardovanja. U Ulcinju je na starim temeljima izgrađena džamija "Bregut" a nove su podignute u selu Bojke i Krutama, u Vladimiru na temeljima stare podignuta je nova džamija.

U ovom je gradu u pripremi izgradnja na starim temeljima poznate mornarske Marinarve džamije na Pristanu, koja je srušena 1931. godine. U barskoj opštini su izgrađene nove džamije u Kunjama i Mrkojevićima, a u Baru postavljeni temelji džamije sa islamskim centrom i pratećim sadržajima. U Plavu je završena sanacija "Sultanije " koja je preko sedamdeset godina služila u razne državne namjene. U Gusinju je na, temeljima stare, podignuta nova džamija sa pratećim sadržajima a izgrađene su još dvije, u Ćosovićima

i Kruševu. U Pljevljima je u pripremi sanacija poznate Husein-pašine džamije, a sanirane su i ostale u ovoj varoši. U Bijelom Polju izgrađena je džamija u Kanjama, a u izgradnji su nove džamije u Crnči i Godijevu. Na temeljima stare džamije u Sutivanu radi se nova. Na području Krajine džamije su u dobrom stanju. 50

Medresa

U prošlosti, kako je već istaknuto, na ovim prostorima bilo je više medresa. U Podgorici, Bijelom Polju, Pljevljima, Baru, Ulcinju, Novom (Herceg Novom), Plavu i Beranama. U različitim vremenskim periodima, političkim i društvenim okolnostima, one su nestajale. Posljednja medresa do 1912. godine postojala je u Bijelom Polju.

Sagledavajući novonastale prilike i sve veće interesovanje poznavanja vjere i potreba za vjerskim obrazovanjem, Mešihat je sebi svojim programskim opredjeljenjem u najprioritetnije zadatke i obaveze ove zajednice, postavio izgradnju medrese.

Godine 2000. postavljeni su temelji buduće medrese u naselju Milješ, kod Podgorice. To, zapravo, nije samo medresa, nego je ujedno i višenamjenski islamski centar. Krajem 2003. godinene, na istoj su završeni svi grubi građevinski radovi. Sada se rade finalni radovi na učuiončkom bloku. Izgradnja ove ustanove je jedan od najprioritetnijih zadataka ovog Mešihata, muslimana Crne Gore i šire. Ukupna površina objekta je oko 3.000. m2. Sastoji se od prizemlja, sprata i dijelom suterena. U suterenu su smještene prostorije kotlarnice, vešaraja, ostava i prostori za održavanje objekta – radionice. Funkcionalnu cjelinu čini internat za smještaj 64. učenika. U okviru objekta nalaze se restoran i kuhinja, manji zdravstveni centar. Drugu cjelinu čini učionički blok sa bibliotekom, čitaonicom, amfiteatrom, sanitarnim čvorovima i abdeshanama. Upravni dio medrese smješten je u trećem bloku a čine ga kancelarije uprave, zbornica, ostava za učila i rekvizite, poseban

sanitarni čvor. U četvrtom dijelu smještena je fiskulturna sala sa svlačionicama, sanitarnim čvorom i tuševima. Svaki od ova tri otvorena prostora obogaćen je zelenilom, klupama za sjedenje i šadrvanom.

Potreba medrese za muslimane u Crnoj Gori je od suštinskog značaja. Nema željenog razvoja islama bez ove institucije. U to uvjeravaju primjeri islamskih zajednica u okruženju, njihov napredak i razvoj.

Sa područja ovog Mešihata danas veliki broj učenika-ca pohađa medrese u Prištini, Novom Pazaru, Sarajevu, Mostaru, Visokom, Tuzli i Zagrebu, kao i studenata na raznim islamskim fakultetima i akademijama u Sarajevu, Prištini, Novom Pazaru, Kairu, Damasku, Bejrutu, Maroku, Istanbulu, Ankari, Bursi i Medini. 51

---

1. dr. Ejub Mušović, Muslimani u Crnoj Gori od pada Zete 1499., Novi Pazar, 1997. str. 9
2. dr. Mustafa Memić, Bošnjaci muslimani Crne Gore, Podgorica 2003. str. 27
3. dr. Ejub Mušović, isto str. 9
4. dr.Jovan Erdeljanvoić, Stara Crna Gora, Etnička prošlost i formiranje crnogorskih plemena, Beograd, 1978, ime, Crna Gora, 34
5. dr. Mušović, isto
6. dr. Mušović, isto str.22
7. S.ljubić, Marijana Bolice, kotoranina, opis sandžakata skadraskoga od 1614.godine. Starine JAZU, knj. XII, Zagreb, 1880, str.168; Istorija Crne Gore, knjiga II. tom II, str. 478
8. dr. Mustafa Memić, Bošnjaci (muslimani) Crne Gore, Podgorica, 2003. str. 17.
9. dr. Mustafa Memić, Bošnjaci muslimani Sandžaka i Crne Gore, Sarajevo 1996. str. 179.
10. Republički statistički podaci popisa za 200

11. Glasnik VIS-a Sarajevo, br. 6 1991. str. 740
12. Bajro Agović, Džamije u Grnoj Gori, Podgorica, 2000, str. 239; V. Ćorović, Istorija Jugoslavije, 262 ,287; Evija Čelebija, Putopis, Sarajevo, 1979. str. 396.
13. Isto, Bajro Agović, Džamije u Crnoj Gori, Podgorica, 2000. god.
14. Safvet Bašagić, Znameniti Bošnjaci i Hercegovci, Zagreb, 1931, str. 36
15. Rizaj Skender, Rudarstvo Kosova i susjednih krajeva, Priština, 1968. Str.
16. dr. Ejub Mušović, Muslimani u Crnoj gori od pada Zete, 1499. Novi Pazar 1997.
17. Bajro Agović, Džamije u Crnoj Gori, Podgorica, 2000.
18. Isto
19. Arhiv Mešihata, Statistički podaci džamija
20. Arhiv Mešihata, Statistički podaci džamija
21. Isto
22. dr. Ismet Kasumović, Školstvo i obrazovanje u Bosanskom Ejaletu za vrijeme Osmanske uprave Mostar, 1999. str. 224.
23. Bajro Agović, Džamije u Crnoj Gori, Podgorica 2000. str. 19.
24. Arhiv Mešihata, statistički podaci imama (stari dosijei)
25. Safet Bandžović, Iseljavanje muslimanskog stanovništva iz Srbije i Crne Gore tokom XIX stoljeća, Sarajevo 1998.
26. Isto
27. dr. Šerbo Rastoder, tri svjedočenja o pokolju nad muslimanima u Šahovićima, novembra 1924. Almanah, 7-8 str. 249
28. Arhiv Mešihata, Stanje vjerskih objekata poslije zemljotresa 1979. (Izvještaj Komisije za procjenu štete)
29. Hronika zla (1991- 1994.)Sandžački Odbor za zaštitu ljudskih prava i sloboda, Novi Pazar 1994.
30. Bajro Agović, Islamska zajednica u Crnoj Gori, 1878-2001. Džamije u Crnoj Gori, Podgorica, 2001. str. 9.

31. dr. Šerbo Rastoder, Istorijsko metodološki okvir izučavanja istorije muslimana u Crnoj Gori 1878-1912. Almanah, br. 5-6, str. 83; 7-8. str. 107.
32. Isto
33. Isto
34. dr. Šerbo Rastoder, Istorijsko metodološki okvir izučavanja istorije muslimana u Crnoj Gori, 1878-1912. godine, Almanah 1999. br.5-6 i 7-8, str. 107
35. Isto; Milenko Ratković, Tragovi iz prošlosti Bara, Titograd, 1989. (Murteza Karađuzović, str.76.)
36. Ferhat Šeta, Reis-ul-uleme u BiH i Jugoslaviji od 1882. do 1991., Sarajevo, 1991. str. 33. (biografski podaci)
37. Zvezdan Folić, Vjerske zajednice u Crnoj Gori, 1918-1953. , Podgorica 2001. str. 157.
38. Fejzulah Hadžibajrić, Glasnik VIS-a br. 9-10, 1963.
39. Krim-Kit, Enciklopedija živih religija , II dopunjeno izdanje, NOLIT, Beograd, 1992. str. 306.
40. Ferhat Šeta, reis-ul-uleme u BiH i Jugoslaviji od 1882. do 1991.Sarajevo, 1991. strana 40.
41. Isto
42. Ustav Islamske vjerske zajednice Kraljevine Jugoslavije, 24. oktobar, 1936.
43. Zvezdan Folić, Vjerske zajednice u Crnoj Gori, 1918-1953. Podgorica 2001.
44. Isto
45. Krim-Kit, Enciklopedija živih religija, II-o dopunjeno izdanje, Nolit, Beograd, 1992. str 306
46. Isto
47. Arhiv Mešihata, Statistički podaci vjerski službenika (zapisnici sa sjednica); Glasnik VIS-a 1985. br. 5
48. Ustav Islamske zajednice u Republici Crnoj Gori, 1994.
49. Isto
50. Podaci se baziraju na Ustavu Islamske zajednice u RCG i ostala normativna akta Mešihata iz 1994.
51. Arhiv Mešihata, Statistički podaci.

PORIJEKLO FAMILIJE MEDUNJANIN

Nije ni čovjek a kamoli učenjak, onaj ko u srcu ne njeguje svoju historiju.

Ovu misao islamskog učenjaka ističem kao odrednicu u odnosu na našu prošlost i tradiciju.

Na osnovu nekih historijskih činjenica i usmenih predanja, koja su se prenosila s'kolena na koleno, familija Medunjanin vuče korijen od potomaka koji su prošli kroz Medun i njima je, upravo zbog te činjenice, dodijeljeno prezime **Medunjanin**, bilo da su potomci španskih Muslimana, koji su dosli iz Granade 1492. godine u Herceg Novi (Novom), ili pak potomaka kao npr. po legendi o "braći" po krvi plemena Rastoder iz Bihora i Petrovića sa Kosora kod Meduna u Kučima, nadomak Podgorice.

Prema ovoj legendi, najvjerovatnije zbog krvi ili, pak, prinuđenosti na izbjeglištvo nakon definitivnog potiskivanja osmanlijske vojske iz Meduna, jedan ogranak loze Petrovića napustio je Kosor. Siguran spas od osvete, mogao se tada naći jedino dublje na turskoj teritoriji. Jedan dio ove grane Petrovića odlučio se za put prema Crmnici i tako se našao u selu Dupilo. Od pada Meduna pod tursku vlast 1457. godine, pa tokom 16. vijeka, neke od najpoznatnijih kučkih porodica primile su islam. Prema istraživanjima Jovana Erdeljanovića i prvi islamizirani Kuči bili su iz redova najviđenijih kučkih rodova.

Doskora živi najstariji Petrović iz ove porodice, Petar, Rastodere je smatrao bliskim rođacima, a njihovu zavidnu brojnost u odnosu na dio porodične grane koja se naselila u selu Dupilu u Crmnici, objašnjavao je – oslobađanjem Rastodera grijeha zbog prolivanja bratske krvi upravo promjenom vjere i prezimena. Dio bratstva Petrovića, koji se odlučio za prelazak na teritoriju pod osmanlijskom vlašću, prema ovoj legendi, nastanio se odmah do granice, u Plavu

i dobio je prezime po Medunu–Medunjanin. Drugi dio se naselio u hrastovoj dolini, nadomak grada Bihora i zbog toga je dobio prezime Hrastoder, dok se jedan dio, nešto kasnije, nastanio na ranijem katunskom staništu Savin Boru. Porodica Nurka Hrastodera zaposjela je pašnjake na istočnoj strani planine Turjak, prema današnjim Rožajama. Nurkovi potomci su, iz poštovanja prema svom rodonačelniku, ali i u skladu sa običajima, tada brojnijih komšija "albanskog" stanovništva, svoje prezime preimenovali u Nurković. I ako je riječ o legendi, činjenica je da se Nurkovići i Hrastoderi i dan danas svojataju kao rođaci. I ne pamti se da se iko i ikada od Hrastodera i Nurkovića medjusobno ženio, odnosno udavao. Prezime Hrastoder tek poslije propasti Turske, u Kraljevini SHS, voljom samih državnih službenika-pisara, preimenovano je u Rastoder.

Slično se posjeduje i podatak porijekla od dijela brastva Drekalovića, koji se odlučio za prelazak na teritoriju pod osmanlijskom vlašću, i prema ovoj legendi, nastanio se odmah do granice, u Plavu koji je po Medunu dobio prezime – Medunjanin.

Koliko je ova materija kompleksna, upućuje jedan drugi trag, koji može, ali i ne mora imati veze sa porijeklom današnjih Rastodera, a vodi do, očigledno svešteničke, loze Rasoder sa istog područja. Koliko i da li uopšte prezime Rasoder ima veze sa prezimenom Rastoder, ili, pak, drevnim gradom Rasom, središtem srednjevjekovne države Raške, teško je pouzdano zaključiti bez temeljitijeg istraživanja. Pozdano se, smatra dr Ejup Mušović, može samo reći ¨ da su jugoslovenski Muslimani potomci stanovništva koje su turski osvajači zatekli. To važi i za Muslimane Crne Gore ...

U pogledu islamizacije, njenog puta, oni su dijelili sudbinu sa islamiziranima na drugim balkanskim prostorima i dio su današnjih jugoslovenskih Muslimana. To znači da među Muslimanima Jugoslavije mogu biti samo regionalne razlike, što je isto i sa drugim južnoslovenskim narodima i sve je

drugo nebitno i svedeno na nešto što u suštini ne mijenja njihov status, njihovu cjelovitost i identitet.¨

Uzimajući u obzir ovu činjenicu Rastoderi i Medunjani i dan danas svojataju kao rođaci. I takođe se ne pamti se da se iko i ikada od Rastodera i Medunjana medjusobno ženio, odnosno udavao.

To isto važi i za ogranak familije Medunjanin koji se formirao od potomaka jedne udovice, po saznanjima iz Bijelog Polja, koja se svojevremeno udala za jednog od Medunjana. Iz prvog braka imala je dva sina, kojima je jednostavno preimenovala prezime u Medunjanin. Od jednog sina, koji je kasnije živio u Gusinje, nije bilo poroda, dok od drugi imao porod, pa iako krvno nije bio vezan za pleme Medunjanin, to je familija poštovala, kao da je bio i u krvnoj vezi. Dovoljno je da se nosilo prezime Medunjanin i to je bio zakon, u cilju očuvanja čistoće familijarne veze.

Koliko je ova materija kompleksna, upućuje jedan drugi trag, koji može, ali i ne mora imati veze sa porijeklom današnjih Rastodera a vodi do, očigledno svešteničke, loze Rasoder sa istog područja. Koliko i da li uopšte prezime Rasoder ima veze sa prezimenom Rastoder, ili, pak, drevnim gradom Rasom, središtem srednjevjekovne države Raške, teško je pouzdano zaključiti bez temeljitijeg istraživanja. Pozdano se, smatra dr Ejup Mušović, može samo reći ¨da su jugoslovenski Muslimani potomci stanovništva koje su turski osvajači zatekli. To važi i za Muslimane Crne Gore ...

Iskazano povlači i razlog same činjenice zbog čega se u Crnoj Gori muslimani južnoslovenskog jezičko-kulturološkog predznaka i dalje izjašnjavaju na tri različita načina – najveći broj kao Bošnjaci, jedan, istina manji, procenat, kao Muslimani, a jedan kao Crnogorci islamske vjeroispovijesti – nameće i pitanje da li su oni isti narod kao i muslimani južnoslovenskog kulturološkog predznaka iz ostalih republika i pokrajina bivše SFRJ? Konačno ako i jesu - kako im je stvarno ime – Turci, Poturice, Crnogorci islamske vjere, Hrvatsko cvijeće, Srbi islamske vjere, samo Muslimani - kako

su od 1971. godine identifikovani u bivšoj SFRJ, ili, pak, Bošnjaci, kako se od posljednje jugoslovenske drame na ovamo već identifikuju pripadnici ovog naroda u svim bivšim jugoslovenskim republikama?

Iz historije plavo-gusinjskog kraja

Plavsko-gusinjska kotlina sa svojim prirodnim bogatstvom i ljepotama je bila uvijek atraktivno područje za življenje.

Spomenici materijalne kulture, posebno pisani dokumenti govore da je ovo područje bilo naseljeno od davnina, a svakako od 8. vijeka prije nove ere, sto potvrđuje crtež lovca na jelene, iz tzv. Gvozdenog doba pronađen u pećini na Vezirovoj bradi, planini iznad Gusinja. Kada su Sloveni došli na ove prostore zatekli su Ilire i sa njima se pomiješali stvarajući svojevrsnu simbiozu starosjedelačkog i pridošlog stanovništva. Ostaci naselja, vodovoda i grobalja govore da su ovdje ranije živjeli i Grci i Rimljani.

Osim toga, u prošlosti počev od rimskog doba pa do vremena Kraljevine Jugoslavije, ovo područje je bilo na trasi najvažnijih puteva toga doba i bilo gusto naseljeno.

Plav se u pisanim izvorima ne pominje kao naselje već kao naziv za cijelu oblast. Pretpostavlja se da je naziv dobilo po rimskom imperatoru Flaviusu (Phlavius) iz vremena kada je kraj pripadao rimskoj imperiji. Kao urbano naselje se pominje u XIII vijeku kao centar Plavske Župe u kojoj se pominje selo Ribari. Godine 1435 po Kosti N. Kostiću pominje se da Plavljani idu po so u Skadar, a u 16.vijeku kao mjesto na drumu kojim su mletacki kuriri i pošta isli suvim od Kotora u Carigrad. Tada, kao i u XVII vijeku, Plav je bio dobro naseljen predeo, iz koga su isli i za tri dana stizali u Kotor dugi karavani (po katkad i po 200 konja), natovareni vunom, zitom, sirom, voskom, udaljeno 19 dana hoda od Carigrada. Tu trgovinu sprečavali su Klimente, ratoborno susjedno pleme čestim upadima u plavsko područje. Da bi spriječio upade Klimenata i napade na karavane Bosanski valija

Mustafa-paša u Plavu podiže utvrđeni grad iz kojeg se razvio današnji Plav. Kada je francuski istrazivac i putopisac Ami Boue bio u Plavu 1836. godine on je bio varošica sa stotinak kuća, a već sredinom vijeka po G. Jurišiću to je varošica sa oko 400 domova od čega oko 100 pravoslavnih, sa tridesetak dućana.

Nakon turskog osvajanja područja današnje Crne Gore 1485. godine je sproveden prvi popis-defter stanovništva i imovine i ustanovljeno da u Plavskom vilajetu živi 1157 domaćinstava, odnosno sedam puta više nego što je tada živjelo u današnjoj Podgorici ili više nego u oblasti: Kuča, Pipera, Bjelopavlića, Podgorice, Bijelog Polja i Zlorečice zajedno. Ovo se objašnjava činjenicom da je ovaj kraj bio bogat, da je imao uslove za razvoj poljoprivrede, da je bio trgovački i tranzitni centar te da je imao poznato "pazarište" najznačajnije u srednjovjekovnoj srpskoj državi na koje su dolazili trgovci iz svih krajeva.

Kasnije je ovo područje stagniralo u razvoju, putevi su ga zaobišli, pa se broj stanovnika smanjivao. Čitav XIX vijek je plavsko područje imalo više stanovnika nego što ima danas. Danas je to područje izrazite migracije stanovništva pa imamo još dva Plava i Gusinja širom svijeta, najviše u Americi i zemljama zapadne Evrope.

Interesantan presjek porijekla pojedinih prezimena plavo-gusinjskog kraja daje prof. Rizah Gruda:

Utemeljivači i osnivači današnjeg Gusinja su Omeragići. Prvi koji je primio Islam dolaskom Turaka u ove krajeve 1455. godine je Omeraga Šalja, a njegovo ime bješe Deda Šalja, katoličke vjere, Albanac. Tadašnje turske vlasti dadoše Omer-agi velike posjede u Gusinju i Plavu. Omer-aga imao je dva sina, Hasan-agu i Tahir-agu. Hasan-aga napravio prvu kuću iznad rijeke Grnčara i osnova Omeragića mahalu u Gusinju, a njegov brat Tahir-aga osnova Omeragića mahalu u Plavu. Bili su jako odani turskoj vlasti i kod Turaka dobiše veliki ugled kao i kod starinskog ilirskog stanovništva. Zbog velike odanosti turskoj vlasti djecu Omer-age poslaše u

Istambul na školovanje i tako potomci Omer-age postaše dizdari (upravitelji) Gusinja, Plava i Bihora od 1461-1590.

Omeragići su Šalje, ilirsko pleme, nacionalno se izjašnjavaju Bošnjacima. Dali su veliki broj visoko obrazovanih ljudi. Iz turskog perioda čuveni su Smailaga i Adem-aga Omeragić.

Sa osnivanjem Gusinja prema turskim tefterima iz 1461. u Gusinju su živjela turska plemena Basagi, (*Basagići*), Bumbari (*Bumbarevići*), Kapidži (*Kapidžići*), Hodže (*Hodžici*), Koke, Peji (*Pejići*), Selimi (*Selimovići*), preci velikog bošnjačkog književnika, Mehmeda Mese Selimovića. Čauši (*Čauševići*), Šehu (*Šehovići*), Bardaki (*Bardakići*), Banderi, Cirik (*Cirikovići*), Biruli (*Birulići*), Smakoli (*Smakočevići*), Sadi (*Sadići*), Šestani (*Šestovići*).

Krajem 1495. godine Gusinje naseljavaju Bekteći (*Bekteševići*) iz Rijeke Crnojevića. Kao muslimani su došli u Gusinje ilirskog porijekla su i nacionalno se osjećaju Bošnjacima. Mulići i Kobilići su od Bekteševića i jedan su rod. Dali su veliki broj učenih ljudi (sin Abdulaha Bekteševića, Ejup Bekteš rođen u Gusinju u vrijeme Kemal paše Ataturka završio je visoke vojne skole u Njemačkoj za vojnu industriju i bio je ministar u vladi Turske u periodu od 1929 - 1933.).

Omeragići gube vlast dolaskom Veli-bega 1590. koga je skadarski vezir imenovao za glavnog dizdara Gusinja i Plava. Veli-beg je iz provincije Horosan koja je bila u sastavu Otomanske turske imperije, a danas ta provincija pripada Iranu. Veli-beg je imao tri sina: Ahmed-bega, od njega su Šabanagići,

Redžep-bega, od koga su Redžepagići i Ibrahim-pašu, od koga su današnji Pašići.

Šabanagići su izumrli smrću velikog junaka Ali-paše Gusinjca 1885. godine.

Od Ibrahim-paše ostala je jedna porodica Pašića u Gusinju (Mustajbega i Dželadin-bega Pašića).

Redžepagića ima nekoliko hiljada koji vode porjeklo od ove velike begovske porodice. Iz ove ugledne begovske

porodice poniklo je na stotine visoko obrazovanih ljudi (akademika, nekoliko doktora nauka, visokih oficira, diplomata, advokata, književnika …)

Redžepagići su turskog porijekla, nacionalno se osjećaju Bošnjacima. Odigrali su veliku ulogu u širenju islama na ovim prostorima. Bili su gospodari punih 400 godina od Vrmoše do Sjenice.

Iz ove porodice ponikie su tri paše: Ibrahim paša, Mehmed paša i Ali paša. Bili su u prljateljskim vezama sa Ćorpašićima i Hajdarpašićima u Bihoru, a takodje i sa Mahmutbegovićima u Peći.

Danasnji Begoli u Peći su potomcl Mahmutbegovića).

Čekići: doseljeni u Gusinje 1625. godine iz Hercegovine. Stara vlastelinska porodica iz doba Kulina bana i Herceg Stjepana. Ilirskog su porijekla, nacionalno se osjećaju Bošnjacima. Primili Islam 1540. godine.

Dolaskom u Gusinje beg Šabanagić dodjeli Čekićima planinu Valusnicu, Kosticu i Herlec i današnji prostor od Čekića džamije do Ali pašinih izvora.

Bili su veliki junaci, imali su najbolju konjicu na prostoni Šabanagića nahije, najbolje muzičare i pjevače, trgovce i zanatlije. Učesnici su mnoglh ratova u Osmanskom carstvu. Od Gusinja do Jemena, od Gusinja do Budirna, od Gusinja do Kavkaza i od Gusinja do Moreje.

Radončići i Koljenovići: doseljeni u Gusinje 1636. godine. Pripadaju plemenu Kuči iz Orahova, ilirskog su porijekla, nacionalno se osjećaju Bošnjacima.

Njihovi rodjaci su Lukovići, Abdici, Rašići i Malagići. Iste godine primili su Islam i dobili od bega Šabanagića planinu Bor i Bradu vezirovu. Najveće su pleme u Limskoj dolini (ima ih 10.000 zajedno sa Koljenovićima). Imaju veliki broj obrazovanih ljudi. Iz plemena Koljenovića ponikao je Džafer- paša veliki vojni strateg Osmanske imperije.

Hoti, Grude, Kastrati i Nikočevići - doseljeni u Gusinje 1645. godine, ilirskog su porijekla, nacionalno se osjećaju Bošnjacima, iste godine primili su Islam. Hoti su veliko pleme

u Gusinju, a Grude, Kastrati i Nikočevići su malobrojni. Bili su veliki ratnici u doba kraljice Teute i Osmanliskog carstva.

Šujkovici, Kurtagići, Šarkinovici, Kikovici, Bajrovići, Bicići, Laličići, Mrkuljići, Šabovići, Redžići i Redžematovići doseljeni su u plavskogusinjski kraj 1595. godine. Pripadaju plemenu Kučima, ilirskog su porijekla, nacionalno se osjećaju Bošnjacima. Iste godine su primili islam. (Čuveni junaci Ramo Šujković, Omer aga i Zejnil aga Kurtagić, Murat Bajrović, Mehmed i Jusuf Laličić, Dino Mrkuljić, Jakup i Hasan Ferović). Bašići i, Jevrići i Lalići doseljeni u Gusinje 1550. iz Lješa. Ilirskog su porijekia, nacionalno se osjećaju Bošnjacima.

Balići, Musići i Canovići su Klimente, ilirskog prorijekla, nacionalno se osjećaju Bošnjacima, doseljeni u Gusinje 1698. godine iz Vuklje.

Vukelji - doseljeni u Gusinje 1675. godine iz Vuklje, Klimente Ilirskog porijekla, osjećaju se Bošnjacima. Čuveni junak iz ovog plemena Ibro Vukelj, učesnik bitke na Nokšiću 1879. i na Grebenu 1911. Beg Šabanagić dodijelio je selo Dolju Vukljima.

Deljani, Ljucevići, Pjetrovlći, Feratovići i Đeševići - doseljeni u Gusinje 1699. godine, pripadaju plemenu Bokeći, Ilirskog su porijekla, nacionalno se osjećaju Bošnjacima, iste godine primill su islam.

Nekovići, Miljevići, Hadžialjevići, Gačevići, Damjanovići, Đurkovići i Đukanovići doseljeni 1711. god. Pripadaju Kučima, ilirskog porijekla, nacionalno se osjećaju Bošnjacima. Godine 1670. Vusanje, Hakanje, Martlnoviće naseljavaju Klimente iz Vuklje, Nikša, Selca i Boge. Beg Šabanagić dodijeljuje ove posjede Klimentama jer su primili islam. Svi su ilirskog porijekla, nacionalno se osjećaju Albancima. (Đonbaljaj, Ahmetaj, Lecaj, Preljvukaj, Ćosaj, Baljidemaj, Hasandekaj, Dedušaj, Bruncaj, Pepaj, Novaj, Selimaj, Bacaj, Kuka, Čeljaj, Uljaj i Gorčaj). Iz ovog plemena veliki je broj visoko obrazovanih ljudi. Mnogo su jada zadali

Turskim vlastima, a zajedno su ratovali sa Bošnjacima protiv Crnogoraca i Srba.

Pirovići i Šujaci doseljeni su u Gusinje 1711. godine. Piperi su, ilirskog su porijekla, osjećaju se Bošnjacima.

Gusinje je podijeljeno po mahalama.

Najstarija je Omeragića, pa Bekteševića, Ibrahimagića, Čekica, Radončića i Hotska.

Plavljani i Gusinjani najbolje su se osjećali pod upravom Bosne, jer su došli u dodir sa narodom srodnim po vjeri, jeziku i krvi. Zato svoj jezik nazivaju – bošnjački (bosanski).

Ovi podaci i zapisi uzeti su iz knjige - geografija kosovskog vilajeta, objavljena u Istambulu 1852. godine iz poglavlja Karada ve Ordu (Cma Gora i narod, str. 78, 79, 80, 81, 82, i 83. Autori knjige Rifat Basa i Salih Akaj. Knjiga je napisana na staroturskom jeziku.)

Svi istorijski izvori govore da su Bošnjaci, Albanci i Crnogorci ilirskog porijekla. Jedan dio Albanaca srbiziran je, a to su: Nemanjići, Balšići, Mrnjačevići, Crnojevići, Bjelopavlovići, Karađorđevići, Kastratovići i Vasojevići, itd. To je učinjeno pod uticajem ruske i carigradake patrijarhije koja je slavizirala i asimirala veliki dio ilirskog stanovništva.

Običaji

Život u goroštačkim i patrijahalnim uslovima, upućenost jednih na druge, navike da se sve stiče poštenim radom, formirali su i poseban psihološko-karakterološki arehetip ličnosti koji je kodiran u genima familije Medunjanin, a koji se odlikuje izuzetnom trpeljivošću, izdržljivošću i vrednoćom, poštenjem i pravičnošću, iskrenošću i neposrednošću, poslovičnom gostoljubivošću, posvjećenosti porodici, skoro naivnom poverljivosti, opreznošću i odsustvom svake pomisli na rizik. Ovo su neke premise koje utiču na snalaženje i uključivanje članova ove familije u savremene tokove života, na čvrste rođačke veze,da nema sklapanja braka između genetski najudaljenijih članova ove familije, kao ni

slučajeva kažnjavanja za teška krivična dijela i ubistva, krađe, pronevere, silovanja, izdaje, špijunaže i slično.

U familiji Medunjanin, svi članovi su se uzajamno poštovali i pomagali jedni druge, bez obzira gdje su se nalazili. Zbog toga su zavređivali pažnju i poštovanje komšija i susjeda. Bez obzira na retke međusobne zađevice oko međa, zijana i slično, Medunjani su bili spremni u svakoj prilici da žrtvuju svoj život u cilju zaštite jedan drugog, obraza i časti familije Medunjanin.

Zahvaljujući dobrom vjerskom i familijarnom odgoju, u familiji nije zabeležen slučaj rađanja vanbračnog djeteta, ni po ženskoj, ni po muškoj strani. Takođe, nije poznato da je neko iz ove familije krivično gonjen, niti osuđivan, izuzev zbog svađa i tuča u cilju odbrane obraza i ličnog integriteta.

Ono što je kroz povjest ispunjavalo život familije Medunjanin, pored svakodnevnih poslova na imanjima i u radionicama bili su običaji u vjeri, ženidbi, udaji, ishrani, sijelima, teferidžima i drugo.

Medunjani su umereno pobožni, bar što se tiče naših starijih predaka. Privrženost Islamu i islamskoj vjeri, ogledala se u prvom redu kroz savjesno obavljanje svojih poslova, pomaganje u nevolji nejakim i sirotinji, ne miješanju u tuđe poslove, redovno klanjanje petvakti namaza, upražnjavanje ramazanskog posta i klanjanje teravija. Vjerom zabranjenu hranu nisu koristili.

Kada su u pitanju (ženidbe i udaje), običaji i pravila kod Medunjana, bili su specifični. Momci su se u većini slučajeva, ženili između 25-30 godine starosti, a djevojke se udavale između 18-25 godina. Od postanka familije Medunjanin, pa do sredine 90-ih godina, prošlog vijeka, nije zabeležen ni jedan slučaj, da je djevojka ostala neudata, ili momak neoženjen, niti je zabeležen slučaj razvoda braka, ni po muškoj, ni po ženskoj strani. U ovom periodu većinom su se rađala muška djeca i po muškoj i ženskoj strani, što je razlog da su retki Medunjani, čija se loza ugasila.

Starije generacije momaka iz ove familije, bili su razvijeni, rečiti i samim tim, simpatični, pa su na skupovima, lahko osvajali lijepe djevojke i na brzinu ih zaručivali.

Vrijeme je učinilo da su mnogi običaji prevaziđeni ili da se više ne upražnjavaju, što ima i pozitivnog i negativnog uticaja na razvoj familije Medunjanin.

Islamizacija Meduna, starog ilirskog grada, a neodvojiva u podacima nastanka samog pojma davanja naziva prezimena familiji Medunjanin, otpočela je odmah nakon njegovog zauzimanja od strane Osmanlija. Nosiocima nove vlasti bilo je naročito stalo da ovo utvrđenje pretvore u tursko vojno uporište. Vojnička posada je, prema popisu iz 1485. godine, bila sastavljena od 38 musthafiza (branilaca tvrđave) i 50 stanovnika domicilnog porijekla koji su živjeli u gradu. Ovi žitelji Meduna se već tada tretiraju kao Muslimani. Osoba od najvećeg integriteta bio je Hasan-beg, koji je ostao upamćen u tradiciji plemena Kuča.

Stanovnici Meduna su vrlo rado prihvatali islam. To pokazuju podaci iz popisa 1582. godine, iz kojih je uočljivo da je Medun skoro u cjelini bio muslimansko naselje.

Iz Meduna se islam širio i u ostalim djelovima plemenske zajednice Kuča. Broj Muslimana je konstantno uvećavan tokom
XVII vijeka. Novi Muslimani su bili najjači oslonac turske vlasti među Kučima. Između njih i Kuča – hrišćana dolazilo je povremeno do manjih sukoba, ali oni nijesu imali vjersko obilježje. Procjenjuje se da je u Kučima 1614. godine bilo oko „200 vrlo ratobornih Turaka“.

Pod terminom Turci, kojeg su strani putopisci često upotrebljavali, podrazumijevaju se u ovom slučaju isključivo Muslimani domicilnog porijekla. Njihov broj je bio zasigurno veći, jer treba uzeti u obzir i članove njihovih porodica. Smatra se da je u Kučima 1614. godine bilo oko 600 Muslimana.

Protjerivanje muslimanskog stanovništva iz Kuča uslijedilo je 1688. godine, nakon bitke na Orlovu kršu. Tada su Kuči

hrišćanske vjeroispovijesti uz logistiku Mletačke republike, uspjeli da poraze kučke Muslimane i tako ih, pored ostalog, primoraju na bjekstvo.

Oni su se ponajviše raselili u Podgoricu, Gusinje, Plav, Kolašin, Bihor, Rožaje, Nikšić itd. Ali islamiziranih Kuča bilo je i prije ove seobe u pojedinim crnogorskim gradovima.

Izgnane muslimanske porodice iz Kuča predstavljale su embrion za širenje muslimanske populacije u mnogim krajevima Crne Gore.

Gusinje i Pećku oblast preplavila je porodica Koljenović koja je brojala preko 150 kuća. Iz Kuča su Mehmed-begovići, Seknići i Orahovci iz Plava, kao i Đečevići iz Spuža. Potomci islamiziranih Kuča u Gusinju su Maljevići, Preknići, Muratagići, Bektaševići i Adrovići. Porijeklom su Kuči, pored ostalih, i Mahmutovići, Rastoderi i Skenderovići iz Bihora.

Prelazak hrišćanskog stanovništva na islam u plavsko-gusinjskoj oblasti otpočeo je tek u XVII vijeku. Jedan od faktora koji su pospješili islamizaciju u ovoj oblasti oličavao se u izgradnji vojnog utvrđenja u Gusinju i podizanju grada Plava. Osmanska vlast se odlučila na ovaj korak zbog čestih upada ratobornog albanskog plemena Klimenta, kao i sprečavanja mletačkog uticaja u plavskoj nahiji. Tvrđava Gusinje se prvi put pominje 1611. godine i nešto kasnije je bila obnavljana i proširivana. Vremenom je dobila još veći strateški značaj, budući da je jačao oslobodilački pokret u crnogorskim Brdima i gornjoj Albaniji. Već 1614. godine u Gusinju je bilo 100 kuća sa 237 vojnika.

Izgradnja Plava je završena 1619. godine, na lokaciji starog srednjovjekovnog utvrđenja. U Plavu je bila smještena vojna posada, sa ciljem da zaustavi pljačkaške pohode sjevernoalbanskih plemena, prvenstveno Klimenata. Zasigurno je utvrđeni Plav privremeno umirio pohode ovih plemena. Plav je još više dobio na značaju izgradnjom čuvene „Redžepagića kule“ iz XVII vijeka. Ova kula nije služila samo za stanovanje, nego je imala i vojnu funkciju.

Podizanjem Gusinja i Plava predstavljalo je zamajac procesa islamizacije u ovim krajevima. Sultan Ahmed (1603-1617) je izgradio džamiju u Gusinju a ona je prevashodno služila za obavljanje vjerskih obreda nosioca osmanske vlasti, u prvom redu kadije, kao i pripadnika regularnih turskih jedinica. S vojskom su u ove krajeve stigli i islamski sveštenici (ulema) koji su imali presudnu ulogu u prelaženju hrišćanskog stanovništva na islam.

Taj proces je u početku bio veoma skromnog obima. Mali broj pojedinaca je u drugoj deceniji XVII vijeka prihvatio islam. Početna neizvjesnost oko primanja nove religije brzo je nadvladana i Gusinje je krajem XVII vijeka bilo pravo stjecište poklonika islama. Zato je 1687. godine izgrađena i druga islamska bogomolja u Gusinju.

Bila je to Čekića džamija koja je podignuta od dobrovoljnih priloga žitelja Gusinja. Njeni darodavci bili su duboko privrženi islamu, a interesantno je da je bratstvo Čekića, po kojima je džamija dobila ime, pripadalo kategoriji običnih građana („nefera"). U ovom bratstvu ni tada, ni kasnije, nije bilo ni aga, ni begova.

Sve veći broj poklonika islama nametao je potrebu izgradnje novih džamija u Plavu i Gusinju. Po svemu sudeći, na početku XVIII vijeka izgrađena je Redžepagića džamija u Plavu, a 1765.
godine podignuta je Vezirova džamija u Gusinju. To je bila peta
džamija u plavsko-gusinjskom kraju i izgrađena je u vrijeme kada je proces islamizacije na ovom području već bio okončan.
Vrijeme u kojemu su podignute ostale džamije uvjerljivo svjedoči da je prihvatanje islama stanovništva plavske nahije otjelotvoreno u krajnje nepovoljnoj situaciji za Osmansko carstvo, pošto je njegova vojska pretrpjela poraz kod Beča i preko Save i Dunava, povlačila se ka Kosovu i Skoplju. Islam su stanovnici Plava i Gusinja masovno prihvatili baš u trenutku kada su se okolna crnogorska i albanska

plemena priključila Savezu hrišćanskih država protiv Osmanskog cartva kao emisara islamske religije.

Istraživanja Mustafe Memića, najboljeg poznavaoca prošlosti Plava i Gusinja, nedvosmisleno ukazuju da je primanje islama od strane tamošnjeg stanovništva proteklo na potpuno dobrovoljnoj osnovi. U tom periodu nije ni bilo osmanske vojske u plavskoj nahiji.

Osmansko carstvo je bilo preokupirano ratovima s hrišćanskim silama – Austrijom i Mletačkom Republikom, pa su sve druge aktivnosti imale za njega drugorazredni značaj.

Proces islamizacije u plavsko-gusinjskoj oblasti trajao je oko 130 do 150 godina. On nije, zasigurno, ostvaren zbog dobijanja zemlje u posjed i drugih ekonomskih privilegija. Ogroman dio novih podanika islama je sam obrađivao svoju zemlju koja nije prelazila površinu od jednog hektara ili su kao napoličari radili na begovskim, aginskim i drugim veleposjedničkim imanjima. Oko 80% Muslimana u ovoj oblasti bilo je u toj nezavidnoj poziciji. Ali jednostavnost i praktičnost islama bili su iznad drugih motiva. Sljedbenike islama nije pokolebala ni praksa osmanskih vlasti da dodjeljuje velike površine zemljišta dijelu stanovništva koje je pripadalo pravoslavnoj i rimokatoličkoj vjeroispovijesti, a dobili su u vlasništvo površine obradivog i planinskog zemljišta u Plavu. Planinu Treskavac iznad Plava dobilo je u posjed bratstvo Drakulovića. Prostor Vusanja, na kojem je krajem XVIII vijeka živjelo 3.000 stanovnika, dodijeljen je rimokatoliku Đon Balji.

Stanovništvo Plava i Gusinja poticalo je iz raznih krajeva Crne Gore i Albanije. Sredinom XVIII vijeka na ovim prostorima bilo je čak 285 bratstava.

Dva veća, kao i najuticajnija muslimanska bratstva, kao što je i rečeno, na ovom području bili su Šabanagići i Redžepagići koji su došli iz sela Gruje Miri, iz okoline Skadra. Šabanagići su se naselili u Gusinje, a Redžepagići u Plav. Šabanagići su imali najviše baština-čitluka i u dužem periodu su bili gospodari čitave oblasti Gornjeg Polimlja. Po

njima se Gornje Polimlje sve do sredine XIX vijeka često nazivalo i Šabanagića nahija. Šabanagići su upravljali nahijom iz svog sjedišta Gusinja. Ovo bratstvo je do kraja XVIII vijeka dalo nekoliko gusinjskih mudira Mehmed-paša, Đul-beg, Asan-aga Đulbegović i Ali-beg Gusinjski.

Begluci Šabanagića i Redžepagića prostirali su se od Gusinja do Bihora. Redžepagići su, poslije Šabanagića, posjedovali najviše čitluka u Gornjem Polimlju. Između njih i Šabanagića postojao je izvjestan rivalitet. Redžepagići su povremeno držali vlast u ovoj oblasti.

Doseljenici iz Crne Gore su se dragovoljno priklanjali islamu i na području Plava i Gusinja. Najupečatljiviji primjer o njegovanju svijesti o zajedničkom porijeklu pružaju relacije između pravoslavnih Drakulovića i islamiziranih Muratagića. Oni potiču od dva brata, Drakula i Nikole Nikezića, koji su se doselili u Gusinje iz Kuča. Nikola je prihvatio islam i dobio novo ime Murat, pa su od njega Muratagići. Drakule je ostao privržen pravoslavlju. Različite vjere nijesu poremetile bratske relacije i oni su dugo vremena živjeli zajedno i složno. Napokon su se podijelili, pa se Drakule nastanio u Vojnom Selu, a Murat u Gusinju. Kod Muratagića je opstalo sjećanje na pravoslavnu vjeru i stoga su svake godine na Sv. Nikolu, krsnu slavu Nikezića, palili svijeće. S Drakulovićima su se uvijek čvrsto držali, ne zaboravljajući da ih povezuje isto porijeklo.

Grad **Medun** je bio prvo osmanlijsko uporište u Zeti. Njegova glavna funkcija bila je vojnog karaktera. Ponekad se Medun javljao i kao trg lokalnog značaja. Ovaj grad je doprinio Osmanlijama da konstituišu svoju vlast nad Zetom, a takođe im je omogućio, da u jednom periodu, drže Kuče u pokornosti. Za Turke je imao veliku važnost kao "ključ obiju Zeta" pa je proširivan, pojačan, a u Medunu su imali i svoju stalnu vojnu posadu. Žitelji Meduna su imali obavezu da održavaju grad u ispravnom stanju.

Krajem XVI vijeka u tvrđavi Medun bilo je 38 turskih vojnika. Broj njegovih stanovnika se naglo povećao

početkom XVII vijeka, te se u jednom izvještaju iz 1614. godine navodi da u plemenskoj zajednici Kuča ima oko "200 vrlo ratobornih Turaka". Taj broj je bio zasigurno veći, jer nije uračunato stanovništvo (žene, djeca, starci) nesposobno za borbu. Koliko su osmanske vlasti pridavale značaj ovom utvrđenju, najbolje govori činjenica da su stanovnici brojnih sela, iz udaljenih nahija Plav i Zla Rijeka bili dužni da se staraju o popravci tvrđave Medun . Zbog toga su žitelji ovih mjesta uživali status filurdžija, te su umjesto rajinskih obaveza plaćali porez na kuću. Medun je u XVI i XVII vijeku bio česta meta napada od strane Kuča. Kuči su 1649. godine osvojili i oštetili Medun, ali su ga Osmanlije uspjeli povratiti i obnoviti. Medun su Kuči ponovo osvojili i zapalili 1688. godine. Od tada je ovaj grad izgubio svoju važnu ulogu u projekcijama osmanskih vlasti.

Izgradnja novih gradova i gradskih naselja, sa vojnim utvrđenjima, trgovinama, kulturnim institucijama i standardnim komunalnim sadržajima, naročito je bila izražena u XVII vijeku. Tako je i podizanje **Plava** završeno 1619. godine. Ovo mjesto se tada po prvi put spominje kao naseljeni kraj. Ranije je egzistirala Plavska nahija, bez postojanja Plava kao naseljenog mjesta. Postoji pretpostavka da je ovo područje dobilo ime po rimskom imperatoru Flavijusu i da se ono oko 15 vjekova tako zvalo.

Izgradnja vojnog utvrđenja u Plavu bila je determinisana vojnim razlozima. Trebalo je spriječiti upade ratobornog plemena Klimenti u ove krajeve, jer je samo jedno utvrđenje na Godiji bilo slabašno da zaustavi ove pohode. Uviđajući ovu opasnost, osmanlijska vlast je odlučila da u ravničarskom dijelu podigne dva grada sa brojnim vojnim posadama. Bosanski valija Mustafa-paša imao je zadatak da organizuje izgradnju Plava i Gusinja. Mustafa-paša je prilježno i odgovorno pristupio realizaciji ovog posla. On je dolazio u ovaj kraj i neposredno obavljao nadzor na preduzetim radovima. Angažovao je veliki broj majstora prema vrsti poslova, a takođe su nabavljeni konji,

komordžije, razni materijal i druge neophodne namirnice. Radilo se savjesno i dugo. Radno vrijeme je počinjalo u dva sata nakon izlaska sunca, a završavalo se sat prije njegovog zalaska. S poslovima se počinjalo u aprilu, a završavalo u novembru.

Plav je podignut na brežuljkastom terenu, na kojem se uzdiže čuvena „Redžepagića kula“. I ova kula je izgrađena u XVII vijeku. Stanovanje nije bila njena jedna namjena, već je služila i za odbranu od neprijateljskih napada.

Nakon velikog oslobodilačkog rata 1876-1878. Crnoj Gori je na Berlinskom kongresu, održanom 13. juna – 13. jula 1878, zvanično priznata državna nezavisnost. Tom prilikom je utvrđena i njena nova granica. Ona je bila znatno proširena, budući da je odlukom velikih sila Crna Gora dobila dio svog primorja od rijeke Željeznice do zaliva Kruči, tj. grad Bar sa širom okolinom, plemenske oblasti Pive, Drobnjaka, Banjana, Jezera, Šaranaca, dio Vasojevića i manji dio Kuča i Uskoka, i gradove Podgoricu, Nikšić, Spuž, Žabljak Crnojevića, Kolašin, Plav i Gusinje. Ovo teritorijalno proširenje Crne Gore izazvalo je ljutnju i bijes kod grupe albanskih prvaka, koji su djelovali u okrilju „Albanske lige“. Njihov protest je sredinom 1878. godine bio usredotočen protiv predaje Plava i Gusinja Crnoj Gori. On je dobijao na težini zbog podrške Porte. Stoga su se velike sile opredijelile da izvrše preinačenje odluka Kongresa o teritorijalnim dobicima Crne Gore. Evropska komisija je, poslije opsežnih diplomatskih aktivnosti, u aprilu 1880. godine donijela odluku da Plav i Gusinje ostanu u okviru Osmanskog carstva, a da zauzvrat Ulcinj pripadne Crnoj Gori.

Crna Gora je, usljed proširenja svoje teritorije, promijenila etničku i konfesionalnu sliku. To više nije bila nacionalno i vjerski homogena država. Crna Gora je dobila desetak hiljada Muslimana i Albanaca. Albanci su, za razliku od Muslimana, bili vjerski podvojeni jer su pripadali rimokatoličkoj i islamskoj vjeroispovijesti. Član 27, Berlinskog ugovora je obavezao Crnu Goru da ravnopravno tretira sve svoje nove podanike, bez obzira na vjersku pripadnost. Crna Gora je bila dužna da svim svojim državljanima osigura istovjetna politička, vjerska i građanska prava, kao i jednaki tretman pri prijemu u javnu i državnu službu. Predstavnici velikih sila su iskazali i brigu za zaštitu imovine pripadnika muslimanskog korpusa u Crnoj Gori.

Kratka analiza života muslimana u crnoj Gori povod je teškoći pronalaženja izvornih podataka o porijeklu familije Medunjanin.

Prikazani podatak da su familije Medunjani, Kurtići i Sadijagići jedan rod i da su potomci španskih Muslimana, koji su dosli iz Granade 1492. godine u Herceg Novi (Novom), samo je jedan od ogranaka porodičnog stabla.

1878_berlinski kongres

1501.godine Kurtići i Sadijevići naseljavaju Gusinje kao visoko obrazovani ljudi koji su odigrali vaznu ulogu u širenju Islama. Od Kurtića postale su velike Aginske porodice u Gusinju, imali su svoje mahale (Sadijagića mahala), a u Plavu su formirali Medunsku mahalu. Prolazeći kroz Medun i njima je dodijeljeno prezime Medunjanin (staro prezime Kurtića, Sadijagića i Beškovića).

– Polazeći od prikaza nastanka nekih prezimena, prikaz jednog unosa decidno iznosi podatak da su familije **Medunjanin**, **Kurtići** i **Sadijagići** jedan rod i da su potomci španskih Muslimana, koji su dosli iz Granade 1492. godine u Herceg Novi (Novom).

1501.godine Kurtići i Sadijevići naseljavaju Gusinje kao visoko obrazovani ljudi koji su odigrali važnu ulogu u širenju Islama. Od Kurtića postale su velike Aginske porodice u Gusinju, imali su svoje mahale (Sadijagića mahala), a u Plavu su formirali Medunsku mahalu. Oni su prošli kroz Medun i njima je dodijeljeno prezime **Medunjanin** (staro prezime **Kurtića**, **Sadijagića** i **Beškovića**).

Pokret muslimanskog stanovništva, slovenskog entiteta iz Herceg-Novog, javio se 1687. god., nakon zauzimanja Herceg-Novog od strane Mlečana. Tada je u Novom bilo oko 3200 muslimanskog stanovništva, od kojih su 700 spadali u kategoriju sposobnih za borbu, dok su 2500 činili žene, djeca i starci. U Novom, Risnu, Bijeloj, Baošićima, Đenovićima, Sutorini i u 13 drugih naselja bilo je 229 muslimanskih bratstava i porodica. Od njih su 20 bratstava i porodica naselili se u tada novoizgrađeni Nikšić, jedan broj u Klobuk i druga susjedna hercegovačka mjesta, dok ih je većina iskoristila ratni sporazum sa Mlečanima o "časnoj predaji" i specijalnim brodom pošla prema Baru i Ulcinju, a odatle za Skadar. Ne raspolažemo istorijskim izvorom koliko ih je stvarno otputovalo brodom, ali se ističe da ih je većina pošla ovim pravcem. Prema tome tada je za Skadar pošlo više od 110 muslimanskih bratstava i porodica, odnosno više od 1600 stanovnika. Pošto su poimenično poznata sva muslimanska bratstva i porodice koji su onda živjeli u Novom, Risnu i drugim mjestima Boke, to nije teško utvrditi da su to velikom većinom bili Srbi koji su primili islam. Pripadnici albanske narodnosti bili su pretežno u vojnim jedinicama, kao plaćena osmanska vojska. Ističe se da su pustili Mlečane na položajima koje su držali jep za nekoliko mjeseci nisu bili dobili plate, a Mlečani su im obećali i dali određena novčana sredstva. Nema sumnje da je muslimansko stanovništvo koje se preselilo u Skadar iz Novog bilo srpskog porijekla. Od bratstava koja su onda živjela od Herceg-Novog do Skadra i njegovoj okolini i danas se nalaze: Begovići, Hadžagići, Hadžialijagići, Muminovići,

Alijagići, Bašići, Baše, Kapidžići i drugi. Preko Skadra u Rožaj su stigle porodice Ćatović i Hadžialijagić. U Gusinje su preko Skadra tada stigle hercegnovske porodice: Bašići, Balići i Ibrahimagići. Bašići i Baše nalazi se u Fijeru i Tirani.

Druga grupacija muslimana iz Crne Gore koja se krajem osme decenije XIX vijeka naselila pretežno u Skadar i njegovu okolinu bila je iz Nikšića, Spuža, Žabljaka, Zete i Podgorice. Ovo je naseljavanje uslijedilo nakon oslobođenja ovih krajeva ispod turske vlasti i njihovog ulaska u sastav Knjaževine Crne Gore. Muslimansko stanovništvo Nikšića brojilo je oko 4000 stanovnika. Zna se da ih je većina, napuštajući Nikšić, pošla preko Duge prema Mostaru. Međutim, jedna grupacija, za koju se kaže da je bila manja od one prema Mostaru, pošla je preko Spuža i Podgorice prema Skadru i tamo se, kako ističe Šobajić, naselila u selo Šijan kod Drača. Među njima su bili Mušovići, Ljuce, a jedni su se prozvali Nikšići, prema mjestu odakle su se naselili.

Muslimani Spuža, Žabljaka i Zete i dijelom Podgorice iseljavali su se u najvećem broju tokom 1880. godine. Jedan broj porodica iz Spuža i Žabljaka samo su promijenili mjesto svog stalnog boravka i zadržale se u Podgorici. Iako ne raspolažemo cjelovitim podacima o ukupnom broju tadašnjih podgoričkih, zetskih, spuških i žabljačkih muhadžira, nesporno je da je tada došlo do "masovne emigracije muslimanskih porodica", i da je ona bila znatno veća u selima nego u samoj Podgorici. Seosko muslimansko stanovništvo tada se zadržalo samo u Vranju, Vladnjima i Matagužima. U ovim selima su 1893. godine popisane 133 muslimanske porodice. Smatra se da je onda "emigriralo mnogo više muslimanskih porodica nego što ih je ostalo u Crnoj Gori". To saznanje i podatak kojim raspolažemo da je početkom januara 1911. godine u Podgorici u podgoričkoj, zetskoj, donjokučkoj, spuškoj, lješkopoljskoj i donjoceklinskoj kapetaniji bilo ukupno 1974 stanovnika, daje nam za pravo da tvrdimo da je broj muslimanskog stanovništva koji je onda iz ovih krajeva odselio u Skadar u svakom slučaju

prelazio brojku od 2000 stanovnika, jep, kako se ističe, broj onih koji su iselili bio je veći od broja onih koji su ostali. Neki uporedni službeni podaci ondašnje Knjaževine Crne Gore to takođe potvrđuju, kao:

– da se samo do decembra 1880. godine iz Podgorice za iseljavanje prijavilo 260 porodica, da je ono u početku bilo slabijeg intenziteta, jep ce prije toga iselilo samo 40 porodica, ali da je iseljavanje značajno povećano po dolasku Derviš-paše u Tuzi, koji je propagirao i podsticao ovo iseljavanje I

– da su državni finansijski organi Knjaževine u svojim službenim evidencijama zabilježili 233 muslimanska domaćinstva u vremenu od 1884-1893.godine koji nisu izvršili svoje obaveze prema državnoj blagajni.

Muslimanske porodice koje su emigrirale u Skadar iz Podgorice, Žabljaka i Spuža bile su pretežno iz trgovačko-zanatlijskog staleža i taj su posao najčešće nastavili i u novoj sredini. Za skoro sve njih karakteristično je da su veoma brižno čuvali i njegovali svoj jezik, koji su nazivali "naški", a taj termin za njihov srpski jezik prihvatili su i Skadrani, pa su i oni, u svom - albanskom jeziku za srpski govorili "naški". Taj "naški" jezik bio je toliko prisutan u Skadru da su se sa njime sporazumijevali veliki broj građana Skadra. On je naročito bio prihvaćen od trgovačkog i zanatlijskog staleža. Sve muslimanske porodice koje su se iz Podgorice i njene okoline iselile u Skadar u svojim kućama upotrebljavale su taj svoj "naški" jezik, sačuvali su svoje običaje i način ponašanja, i neizmjernu ljubav prema svom zavičaju. Čežnja za njim i za brojnom rodbinom koja je ostala u Podgorici bila je tim veća što su ih razni administrativni propisi i državna granica razdvajali, što je uočljivo i u sadašnjim uslovima. Pri tome su maksimalno težili da i svoje međusobne bračne veze sačuvaju unutar svog kraja.

Prisustvo podgoričkih muslimana u Skadru i njihov uticaj na skadarsku sredinu značajno je povećano tokom drugog svjetskog rata, naročito od 1942. godine kada je u

Crnoj Gori uspostavljena četnička vlast. Tada su svi podgorički muslimani, oslanjajući se na svoju rodbinu tamo, prešli da žive u Skadar. Stvorili su čak i svoju političku organizaciju Odbor narodnooslobodilačkog fronta Jugoslovena, na čijem čelu su bili: Osman Bulić, jedan od istaknutijih komunista Podgorice krajem tridesetih godina između dva rata, te Hasanagić iz Ulcinja i Rifat Mandić, iz Podgorice. Značajnu ulogu odigrali su u organizovanom snabdijevanju namirnicama i drugim potrebama narodno-oslobodilačkog pokreta u Kučima. Grupa aktivista iz Podgorice i njegove okoline zapažena je u ilegalnom pokretu Skadra, naročito kao atentatori na špijune i druge pripadnike kvislinške organizacije u Skadru. Aprila 1944. godine formirana je posebna partizanska četa od pripadnika muslimanske i albanske narodnosti iz Podgorice i njegove okoline i ona je ušla u sastav Skadarskog partizanskog bataljona "Prljat Redžepi", a oktobra 1944. godine priključili se Zetskom partizanskom odredu. Valja podsjetiti da su trojica revolucionara, zavičajno iz Crne Gore, pripadali skadarskoj komunističkoj grupi prije rata, da su bili jedni od organizatora narodno-oslobodilačke borbe u Skadru i da su proglašeni narodnim herojima Albanije. Vaso i Branko Kadić, tamo poznati kao Kadije, potomci su porodice Kadić koja se u Skadar naselila poslije ubistva knjaza Danila. Vaso je bio organizator demonstracija februara 1942. godine. Tada je i poginuo. Branko je herojski vodio borbu iz opkoljene kuće sa još dva druga i opjevan kao herojska ličnost. Vojin Kušević, tamo poznat kao Bojo Kuši, studirao je na Beogradskom univerzitetu, učestvovao u julskom ustanku 1941. godine u srezu andrijevičkom, bio je jedan od pratioca Dušana Mugoše aprila 1942. godine na njegovom putu iz Albanije za Vrhovni štab NOV i POJ. Vojin Dragović-Dragova bio je krajem 1941. i početkom 1942. godine sekretar partijske ćelije na Parucu, Marija Kuli je ranjena na demonstracijama februara 1942, a Ćazo

Kapisazović-Kapisuzi je takođe bio jedan od rukovodioca ilegalnog narodno-oslobodilačkog pokreta u Skadru.

Migracije plavsko-gusinjskih muslimana i njihovo stacioniranje za Fijer, Drač i njegovu okolinu nastale su tokom balkanskog i prvog svjetskog rata. Prema izvještaju brigadira Mašana Božovića Ministarstvu unutrašnjih djela Kraljevine Crne Gore od 9. jula 1913. godine od februara do juna 1913. godine emigrirali su 795 građana sa područja gusinjske kapetanije. Ono je uslijedilo upravo u vremenu pokrštavanja muslimanskog i albanskog stanovništva u tom kraju, pa je, najvjerovatnije, posledica tih događaja. Od 795 građana ovog kraja koji su tada emigrirali pretpostavlja se da ih je oko 50% bilo muslimana, a ostalo Albanci.

Druga, moglo bi se reći masovna emigracija muslimanskog stanovništva ovog kraja zbila se februara 1919. godine, kada su u Skadar emigrirali oko 3000 građana, od kojih su oko 1.500 bili pod oružjem. Razoružani su od strane Italijana u sjevernoj Albaniji, u mjestu Puka, uz prethodno priznavanje njihovog statusa političke emigracije. Smješteni su u logor, u selo Bušat, kod Skadra.

Kao pokretači ove emigracije spominju se: Medo i Haso Ferović, **Bejto Medunjanin**, kasnije poznat kao **Bejto Plava** i Šefko Kurtić iz Plava, te Smajle Nikočević, Rusto Radončić, major crnogorske vojske i Ram Kata Hot, svi iz Gusinja. Ovako masovnoj emigraciji prethodilo je suprotstavljanje ulasku vasojevićke narodne vojske pod komandom Vasa Sajičića i Lakića Vojvodića koji su prema Plavu koncentrisali 6 svojih bataljona, kao i suprotstavljanje dolasku činovnika iz Vasojevića.

Oko godinu dana kasnije preko 90% onih koji su emigrirali vratili su se. Ostali su u Albaniji oko 250 onih koji su emigrirali. Samo porodica Ferović dobila je veće površine obradive zemlje na poluostrvu "Bišti pale" ("Porto Romano") kod Drača, sa izuzetkom Hasa Ferovića, koji nije prihvatio albansko državljanstvo već je emigrirao u Tursku, gdje je dočekan sa počastima iako se dva puta bunio protiv

osmanske vlasti i dva puta mu paljena kula. Poznato je da je ovaj plavski prvak iz osmanskog perioda održavao prisne prijateljske odnose sa Petrom I Karađorđevićem još prije nego je postao kralj i da je 1908. godine emigrirao u Kraljevinu Crnu Goru i da je od oktobra 1912. do novembra 1915. godine uživao nacionalnu penziju srpske vlade, zajedno sa svim Ferovićima. Najviše ih se naselilo u Fijeru, a ima ih u Drač u, njegovoj okolini i djelimično u Tirani. Ima i jedan broj poslijeratnih emigranata, naročito od 1949. godine. Oko dvadesetak njih bili su pod uticajem Kosovskog komiteta i oni su aprila 1941. godine došli u Plav i Gusinje i bili inicijatori vraćanja na međunacionalna sukobljavanja. Neki od njih u tom vremenu počinili su i teže zločine.

Kada je riječ o porodičnom stablu Medunjanin uobičajeno je da se kaže da je postojanje tog plemena oslonjeno na više ogranaka (tzv."*trbuha*"), koji nose nazive po imenu korjena tog ogranka, sa nepoznanicim njegove krvne povezanosti. Jedno je sigurno da ih veže prezime Medunjanin, i da je to jedini uslov njegovom pripadanju. Ne pamti se da se iko i ikada od Medunjana medjusobno ženio, odnosno udavao, bez obzira kom ogranku porodičnog stabla pripadao, iako možda između njih nije bilo krvne veze.

Migracije plavsko-gusinjskih muslimana i njihovo stacioniranje za Fijer, Drač i njegovu okolinu nastale su tokom balkanskog i prvog svjetskog rata. Prema izvještaju brigadira Mašana Božovića. Ministarstvu unutrašnjih djela Kraljevine Crne Gore od 9. jula 1913. godine od februara do juna 1913. godine emigrirali su 795 građana sa područja gusinjske kapetanije.

Ono je uslijedilo upravo u vremenu pokrštavanja muslimanskog i albanskog stanovništva u tom kraju, pa je, najvjerovatnije, posledica tih događaja. Od 795 građana ovog kraja koji su tada emigrirali pretpostavlja se da ih je oko 50% bilo muslimana, a ostalo Albanci.

"Bošnjaci su tokom XX stoljeca bili na udaru svih režima Crne Gore i Srbije, tako da više nikad ne treba nikome vjerovati, jer se Plavljanima svete za Nokšiće …".

To svedoči i Amir Kama Saljanin:

Genocid i brojni zločini nad Bošnjacima i Albancima u plavsko-gusinjskom kraju tijekom XX stoljeca nosili su svojevrsnu tursku krivnju. Bez obzira na više znanstvenih i književnih pokušaja nisu u cjelosti rasvijetljeni. Žrtve karadačkog genocida nad Bošnjacima i Albancima, svakako da imaju pravo na svoje ime i prezime, jer do sad ti zločini nisu ni jednom tablom obilježeni, kao znak sjećanja i poštovanja žrtava.

Želim podsjetiti na proces recenziranja knjige dr. Mustafe Memića "Plav i Gusinje u proslosti" 1985.godine, kada su filozofi: akademik dr. Muhamed Filipović i dr. Rasim Muminović insistirali da se Memićeva knjiga preporuči za štampu u onom obliku kakva ona jesta. U ovoj publikaciji zapaženi prostor je posvećen genocidu nad Bošnjacima 1913.godine u Plavu. Više srpskih i crnogorskih akademika i znanstvenika, među kojima su profesori Pavićević, Kalezić i drugi, vjesto su pokušali da skraćuju poglavlja i redigiraju Memićev rukopis. Najzad, kada se, iduće godine, knjiga pojavila u javnosti, dr Memić je želio da knjigu promovira u Plavu. Rekao je da su mu borci u Plavu, čiji je on bio član, omogućili da promovira svoju monografiju o plavsko-gusinjskom kraju. To se i dogodilo na veličanstvenom nivou u hotelu "Plavsko jezero", uz razumijevanje i podršku rukovodioca Braha Rugovca. Tako je Memićeva knjiga ušla u javnost i bila pionirska monografija o otvaranju pitanja genocida u ovom kraju, makar u zavijenoj formi.

Brojni su zločini nad Bossnjacima u XX stoljeću počev od Kraljevine SHS, te Titove druge Jugoslavije, kada se moralo govoriti šutnjom, kako bi se izrazila poetesa V. Kreho. Proje nego što je regularna karadačka vojska okupirala Plav i Gusinje 15. oktobra, učinjeni su brojni zločini i pokolji nad Bošnjacima u Gornjem Kolašinu počev od 26. Jula 1858.g.

kada je vojvoda Miljan Vukov predvodio karadačku vojsku, koja je ubila preko 1000 Bošnjaka, kao i prema izvještajima brojnih historičara, a sto i Ž.Šćepanović u knjizi Polimlje i Potarje, u kojoj se navodi podatak da je opljačkano preko 12.000 krupne stoke, zatim opljačkane i spaljene su sve kuće Bošnjaka, kao i da je spaljen grad Gornji Kolašin. U svom poznatom djelu: "Besudna zemlja" Milovan Đilas piše: "Skoro sve zemlje u kolašinskom kraju bile su otete od muslimana koji su – čim su ih Crnogorci prisvojili – pobijeni ili odagnati do zadnjega sa njihovih ognjišta i groblja njihova su zatrta da se ne zna da su nekad tu bili … prisvajanje muslimanskih zemalja shvatano je i kao nagrada … pljačke i ubistva nisu prestajali."

Bez obzira sto je ugovorom i odlukama Berlinskog kongresa 13.jul 1878.godine, (član 30), garantirano pravo slobodnog ispovijedanja vjere, kao i vlasništvo nad imovinom, te da islamska vjerska zajednica ima svoju autonomiju. Ipak Crna Gora se nije držala tih propisa, već je izvršila genocide, odnosno ubijanje preko 1000 ljudi 1912. I 1913.g. kao i izvršila pokrštavanje u pravoslavlje preko 13000 Bosnjaka i Albanaca. Slični događaji su se odvijali i u drugim krajevima gdje su živjeli Bošnjaci i Albanci, a posebno u Peći i u Bihoru. Primjera radi pored brojnih bošnjačkih žrtava u Šipovicama kraj Akova je likvidiran Šaban Sijarić, rođeni amidza istaknutog bošnjackog i sandžačkog pisca i brojni drugi poznati Bošnjaci.

Tim povodom u raznim prilikama bilo je priče i sa preživjelim svjedocima genocida, među kojima su starine, koji su se jako dobro sjećali detalja tog vremena, a to su Rustem Gutić (1895-2010), Hadži Emro Tosić (1899-2008) i Amir Kama Šaljanin (1897-1989), čije je svjedočenje bez obzira na njihovu racionalnu opreznost i visedecenijsku daljinu, od tih teških I krvavih dana su dragocjena u stvaranju istinske slike, o čemu se u Crnoj Gori nerado govori. Bilo je dosta vremena, a naročito za vrijeme referendumske kampanje 2006. god. da se zvanična Crna

Gora pristojno izvini Bošnjacima i Albancima za izvrseni genocid u plavsko-gusinjskom kraju u period 1912-1919.godine, kao sto je to učinio njemacki kancelar Willy Brandt prema Jevrejima. Nažalost, ove cinjenice vješto prišutkuje i međunarodna zajednica, koja tim činom i sama podstiče nove genocide i zločine nad bošnjačkim i albanskim narodom.

Po svjedočenju Rustema Gutića (1895-2010), prošlost plavogusinjskog kraja, svim normalnim insanima poznata je, jer je bila puna krvi i zla. O tim zlim događajima je tužne pjesme ispjevavao Braho Žuti iz Ljevose, koji je uvijek govorio istinu, ništa ne bi izmislio i ni za koga nije rekao ništa loše. Tako je, kratko pricao i o ovoj bolnoj temi stradanja ni krivog ni dužnog našeg naroda.

Po njegovim riječima, 1911. ili 1912.godine, prije ulaska nezvanih karadaćana u naš kraj, na zborno mjesto otisli su u Bogićevicu na Hodžin ravan i Ljukšter, gdje su se okupljali dobrovoljci, kako su ih zvali Đurumlije, da idu na Čanakale, da brane Osmanlijsko carstvo. Ujedno njegov brat Bajram i Halil kada se krenuli rekli su da će tamo pronaći ljepši kraj da nastave ziveti i da odu iz Plava, jer su znali da će doći crne godine. Da će se kraljevi zulumćari sa Cetinja svećati Plavu i Gusinju zbog Nokšićkog boja. Tada su se đurumlije okupile na Bogićevici, kako bi išli da se povežu sa jedinicama iz Prizrena, Peći i Skopja, pa na dalji put. Oni koji su se postrojavali i od starješina dobijala uputstva, prije nego što su pristupili donosili su po jedan kamen i stavljali na gomilu. Rekli su tada, kada se vrate, uzeće po jedan kamen, da bi se znao njihov broj koji je otišao. Nakon svih ratova ova gomila je ostala ista jer se gotovo niko nije vratio.

Konkretno, za vrijeme kršćenja i tog zlog vremena, dogodilo se ne ponovilo se, svojoj porodici uputstva je dao nas vjerni imam i učitelj mula **Arif ef. Krcić**. Savjetovao da se sklone u Jarigradu (na selu), koje se nalazi naspram Temnjak kasabe, gdje je bio hodža u svojoj Krcića kuli. Tako su ukućani i izbjegli kršćenje, jer se nijesu pojavljivali u varoši, u

čaršiji. A zloglasna vojska vasojevićkog harambaše Avra Cemovića, nije se usuđivala da napadne, jer im je bio teren nepristupačan. Dakle niko od njegovih ukućana nije bio krscen, zahvaljujući mula Arifu, sinu Šabana efendije. Nakon Prvog svjetskog rata pričalo se mnogo o žrtvama i o pogibiji plavskih prvaka, kao i pismenim ljudima dostavljali imena osoba koje su ubijene od strane kraljevog režima.

Dugo se nije nalazila nijedna rečenica o krštenju i pokolju našeg naroda 1913. i 1919.godine, u Plavu i Gusinju. Znači istina ne odgovora vlastima. Zašto se krije istina? Bolje bi bilo da se istina kaže, tako će se i lahkše oprostiti, jer ovako kako se živi zlo će uvijek trajati tihim, nečujnim glasom s bolom je zborio starina Rustem Gutić, sa sjetom u očima i uzdisanjem, kao da je nešto imao namjerno da preskoči, kao da nije imao odgovarajuću riječ i misao. Ostala je ipak neka tajna što nam nije mogao reći. Jasno, imao je ljudsku mjeru za svaku riječ – tihim i nečujnim glasom, s bolom u grudima sa uzdahom zborio je starina Rustem Gutic.

Po svjedočenju hadži Emra Tosića (1899-2008) težeg perioda pokrštavanja Bošnjaka i Albanaca 1913.godine, kao i genocida 1919.godine, nije bilo.

Pričao je da se dobro svega kao da je bilo juče. Ovo vrijeme i događaji kao i ljudi nisu ozbiljno obrađeni. Svi ljudi koji su ga poznavali i ko god ga je nešto pitao, čiji je član porodice stradao, bio je spreman govoriti. Čudilo ga je da je Andrijašević pisao o ovim događajima, a da nikad nije prije toga boravio u Plavu. S druge strane nije mi poznato da je i sa drugima iko razgovarao. Pored njega bilo je i drugih ljudi koji su, o ovim zlim događijima znali i imali što reći i svjedočiti. Pitanje je da li oni smiju da pričaju, jer to je bila zabranjena tema i prije rata, za vrijeme Kraljevine, a i poslije rata, za vrijeme Titove Jugoslavije. Kao penzioner vise od 50 godina, učio ih je da se sjećaju, i podstiče na kur'anski ajet **ikre** – **rabike** – sjecaj se, ne zaboravi.

Prije kobnog dana 5. Marta 1913.godine, u Plavu, može se reći i nešto što se događalo prije tog dana. Naime, sve

do sredine oktobra 1912.godine, Plav i Gusinje su bili slobodni gradovi i slobodne varoši. Ljudi su živjeli složno i lijepo. Kijadžije su išle i na Istok i na Zapad. Na Zapad su išli do Dubrovnika i dalje, a na Istok – od Peći, Skopja do Soluna, sve do Istanbula. Trgovci su donosili raznu robu i nakit. Izvozili su razne mliječne proizvode, meso i vunu. Za mlade, posebno djecu, nizami su stalno, uoči petka, na Racini pekli halvu, nedaleko od utvrđenja Grada i Ribarske mahale. Halva je pripremana za čitav grad. To je za sve bila velika poslastica. Majke i nane su bile u tom vremenu posteđene tog napornog pripremanja slatkiša, a turski nizami su to lijepo radili, zato su bili omiljeni u gradu.

Međutim, dogodila se velika nesreća za naš kraj, koje se nažalost nećemo moći osloboditi za duže vrijeme. Karadačani su nasilno usli u grad. Pala je odbrana na Visitoru i kod Gusinja. Čim su kraljeve, jedinice, opkolile i zauzele grad, počele su sprovoditi teror i ubijanje nedužnih civila. Toga dana, 15. oktobra, neposredno pred akšam u Ribarsku mahalu je upala jedna grupa naoružanih oficira i vojnika, sa kojima je bio bošnjacki prvak, vitez Osman aga Šehović. Čim su se priblizavali kuci, sam na vrhu mahale naišao je konjanik iz Kruševa Jusuf Bektešević, koji je na arapski način poigravao svog dorata u jednu i drugu stranu. Bio je obučen u prelijepo odijelo, imao je namjeru da posjeti odive u Plavu. Međutim, zločinci su ga bez ikakvog razgovora i povoda ustrijelili. On je na licu mjesta ustrijeljen. Na mjesto je pao mrtav. Konj je žalosno posmatrao svoga gazdu i nije dozvolio da ga uhvate, već ih je zadnjim nogama gađao, a oni su ga iz pušaka ranili i oneosposobili da bježi. Čitav taj prizor je posmatrao starina u čalmi Numanisla Đešević, koji je na sebi imao dolamu I turban. On ih je savjetovao da ne čine zulum i ne ubijaju nevine ljude, jer takav nije dogor sa vlastima kralja Nikole. Oni su mu odgovorili žestoko i prenijeli pozdrav od kralja Nikole, i pucali ga pravo u čelo.

Dalje, grupa oficira i vojnika sa Osmanagom Šehovićem su ušli u dvorište kuće porodice Ahmemulić. Tražili su, po hitnom postupku, vola za potrebe karadačke vojske. Starica iz ove kuće: "Pobogu, pa možemo li Vam dati kravu sa junetom umjesto vola (navodno da su vola planirali za zimnicu, napomena E.T.)". Zatim je bošnjacki prvak Osmanaga Šehović rekao: "Zar vam je goveče vaznije od moje glave". U tom momentu zlikovac sa Cetinja je udario kundakom puške u sred čela i razbio joj glavu i prosuo mozak.

I u drugim danima iz dana u dan, sve do kršćenja 05.03.1913.godine uopće nije bilo jasno kako su Karadaćani uspjeli da ovo lijepo mjesto pretvore u džehenem. Tokom januara i februara mjeseca bilo je intenzivno prikupljanje oružja, zatim otimanje imovine, zlata, nakita i novca. Iz Plava je odnošeno sve što je bilo vrijedno. Vojska je skidala pendžere i vrata sa kuća, odnosila sve sto im je zapalo za oko. U tom vremenu bi im se pridružio i neko od domacih Srba.

Najzad, došao je i taj dan 05. Mart 1913.godine, najteži dan u istoriji plavsko-gusinjskog kraja. Naređenje je bilo da se svi žitelji Plava i Gusinja nađu i postroje na Racini, kraj mezarja, gdje se danas nalaze Gimnazija, osnovna skola, dvije stambene zgrade i vrtić. Racina je pretvorena u bolno stratište. Okupatori Plava su pošli sa pokličom: "za krst časni, za kralja i otadžbinu", "Pravoslavlje ili smrt!" Narod je na Racini čekao redom spuštenih glava, kao ovca nož! Svi su tog dana bili kurbani.

Prvo su izveli 12 plavskih prvaka na čelu sa Ademom Demom Markovićem, uza zid (koji se nalazio na mjesto današnjem na ulaz NK Jezero). Ostali plavski prvaci su bili: Osman aga Šehović, mula Sado ef. Music, Junus Nurov Omeragić, Hajro Nurov Omeragić, Ago Jakupov Ferović, Emin Jakupov Ferović, Šećo Ferović, Mazo Hadžimušović, Hako Hadžimušović, Bećo Mehmedov Aljihuljić i Šećo Mehmedov Aljihuljić. Prvaci su održali svoje govore, koji su

odlijegali u čitavoj dolini. Demu su rekli: "Reci Demo, stavi kapu i reci živio kralj Nikola", a on je odgovorio: "Zivio kralj Nikola i Crna Gora kao moj babo juče". (Napomena: babo mu je dan prije ukopan pod presijom jer nije dao oružje). Jako je odbacio kapu pozadi i rekao: "Da se u tu crno-crvenu krpu p…..m". Kad je to izrekao začuo se samo komandni rafal i ubijeni su **čuveni plavski prvaci**. Jedan od prvaka u toj pucnjavi, **Šećo** (Mehmedov) **Aljihuljić** je uspio da pobjegne. Da li su ga namjerno pustili, ili je on stvarno uspio da pobjegne, nije jasno. Ali je značajno što je taj prvak, **vjerovatno od šireg bratstva Medunjanin** pobjegao u Albaniju i tamo je S. Aljihuljic kod kralja Albanije dobio zaštitu i formirao porodicu. Dobio sam podatak i to da je njegov sin postao historicar, poznat pod imenom **Bejto Pljava**. Napisao je i objavio "Historija Plava i Gusinja". Vjerujem kad bi se ovo djelo prevelo mi bi više znali o genocidu, pokolju i pokrštavanju plavskih bošnjaka.

Pokrštavanje se dogodilo nakon paljenja kuća po selima, montiranim ubistvima, silovanjima. To je sve učinio zloglasni komandant Avro Cemović sa svojim brigadama koji su ubili 11 plavskih prvaka, preko 800 Bosnjaka i Albanaca. Sve je to bilo u saglasnosti sa Kraljevinom Crne Gore, Ministarstvom unutrašnjih djela i pravoslavnom mitropolijom. To je bio i iskaz majora Balše Balšića (1888-1924, napomena S.K.).

Ovdje ću vam navesti i jedan primjer, kada je zavladalo kršćenje 1913.godine. Od posljedica bola i psihicke torture, na ahiret je preselio mula Arifov otac, **Šaban** ef. **Krcić**. Kako je moja bijača od Krcića, posjedujem i podatak vrijedan pomena. Naišla mula Arifova majka, Badema hanuma, supruga mula Šabana ef. Krcića, koja se iznemoglim i tihim glasom obratila majoru Balši za pomocć (koji je bio mula Arifov komšija i školski drug). Rekla mu je, da je mula Šaban preselio na ahiret tj. umro. On je zastao i začutao, a zatim dodao: "Žao mi je. Bio je dobar čovjek i komšija". Dalje, ona ga je upitala, kako da ga ukopaju?

– Ja sam sada u novoj ulozi. Nova vlast je zabranila da se umrli sahranjuju u muslimaskom groblju, ali u ovom trenutku ću napraviti izuzetak, da se mula Šaban ukopa na Šehovića mezarju posle pola noći – odogovrio je zapovjednicki major Balša Brković.

Zatim, saznao sam, da je sa malobrojnom grupom hrabrih džematlija, ispratio Šaban ef. na taj svijet. Zbog tog slučaja, mula Arif je imao razumijevanja 1924.godine, kada je Balša umirao i **uz učenje Kur'ana vratio ga u Islam**, ali je ovaj ipak ukopan na pravoslavnom groblju Hrankoviće u Plavu imajući u vidu događaje koji su se dogodili 1988. koji podsjećaju na mračne dane kršćenja 1913. i genocida 1919. Jer ovo što se dogodilo agresijom na BiH, gdje je nastupio najstrašniji genocid nad Bošnjacima, a koliko znam nije zaobiđen ni sjeverni Sandžak, kao ni južni i Bošnjaci u Crnoj Gori, pa su Bošnjaci platili tuđu krivnju i deportovani kao muhadžiri i predati Karadžiću na klanje. To je sve uticalo da se omladina Plava i Gusinja rasturi po svijetu, tako da je ovaj Đukanovićev i Miloševićev genocid nad Bošnjacima – mnogo veći od onog što je napravila Kraljevina Crne Gore nad Bošnjacima i Albancima prve dvije dekade dvadesetog stoljeća – kako je između ostalog kazao i hadži Emro Tošić.

Po svjedočenju Amira Kamića Šaljanina (1897-1989) kada je došlo do krštenja Bošnjaka i Albanaca, bio je u grupi kao mladić, ne mnogo stasao, a ni slabišak. I umalo nije glavom platio. Pop mu dade ime Miro, a njegovog amidžu, dok je pop Skunta posipao vodicom, rekao mu je sljedeće: "Požuri pope, prođe mi namaz, idem da klanjam … Bilo je i smijeha. Oni su se znali jer su bili komšije, ali to pravilo nije važilo". Pokršteno je mnogo svijeta, više od 12.500 ljudi, tako se zborilo, a vjeruje se i više. Sve je u tom vaktu što je vrijeđelo bilo spaljeno i uništeno. Gorele su kuće, štale, kotari sijena. Uništene su mnoge knjige.

Dalje, ja bio je prijatelj sa jednim Crnogorcem Vuljom, koji ga nije mogao zaštititi, ali ga nije ni optuživao, tako da

je nastavio druženje sa njim, kad su se povratili u našu vjeru. Vulja mu je svjedočio, da je njegov komšija, Branko V. Martić iz Brezovica, nad našim bošnjackim majkama i sestrama vršio nasilje. Donosio im je miševe i mačke i bacao im u dimije. One su vrištale, a on je uživao u njihovom vrisku.

Pričali su, da kada su ušli Karadačani u Plav, hodža mula Hajro ef. Bašić je donio odluku da pođe na Cetinje i da se prekrsti. Njegovu želju nije prihvatila njegova hanuma koja je bila od Ganića. Tako je mula Hajro otišao kod Kralja Nikole, i dobio ime iz zetske tradicije Balša Balšić i čin majora karadačke vojske, a kad je došlo do krštenja, on je imenovan za predsjednika prijekog suda, koja je strijeljala plavske prvake. Ljudi obično ne znaju ili neće da pričaju zašto se mula Hajro prekrstio. On je to ucinio iz velike muke, koja je zadesila njegovu porodicu. Naime, braća Ferović, koji su vladali tada Plavom, nekoliko dana prije okupacije, uhvatili su mula Hajrovu sestru dok je išla na vodu na Dazdaracu i silovali je ispod mosta. Od tog zuluma, đevojka je izluđela, a nova vlast nije nista preduzela da zaštiti đevojku, mula Hjarovu sestru. Zato je on uz pomoc kralja Nikole je zelio da se osveti Ferovićima, i to je učinio na veoma jeziv način. Naime, strijeljao im je pet narodnih prvaka javno na Racini, a šestorici drugih poput hodže Sada Musića i Dema Markovića, prekrasnog neoženjenog mladića, izuzetnog govornika i sposobnog Bošnjaka strijeljali su krivicom Ferovića, ali Ferovići, s druge strane nisu na to mnogo marili. Oni su se preko Hasa i Meda povezali i sa kraljem Crne Gore i sa kraljem Srbije, tako da su i Srbi i Crnogorci imali u njih veliko povjerenje. Evo i jednog primjera, što će se shvatiti kao povjerenje i usluga, a na kraju će uhvatiti belaj Bošnjake Plava velikom tragedijom 1919.g. To je duga prica. O tome se pricalo u karavanima, u karavanskim pohodima za Peć. Nakon pokrštavanja 1913.godine i ponovnog vraćanja u svoju vjeru, omogućeno je da se ponovo putuje I trguje sa pećkim trgovcima. Kada je Srbija izazvala Prvi svjetski rat atentatom

Gavrila Principa nad austro-ugarskim prijestolonasljednikom Francom Ferninandom, srpska vlada je nastojala da skloni zlato i drugo blago kod prijatelja od povjerenja kod Ferovića u Plavu. To je sve bilo smješteno kod Ferovića, a svi koji su bili njihovi hamali, bili smo dobro plaćeni i nakon toga vraćeni ponovo u Peć, za ono što su i otisli. Mađutim, 1918. je stvorena Karljevina SHS i 1919. u Plav je dosla srpska vojska pod firmom kraljeve vojske, sa namjerom da pronađe zlato i novac koji su ostavili u Plavu. Međutim, Ferovići su izigrali srpsku vladu od tog blaga i zlata (dijelići između sebe kapital i zlato kupili su imanja u Albaniji, čak su više ostrva posjedovali za skrivanje), zatim u Kosovskoj Mitrovici, Skopju i Turskoj. Da nesreća bude veća, kada je srpska vojska došla u Plav, bila je smještena u više Redžepagića kula. Neko je napravio provokaciju i pucao je preko noći u stražara. Malobrojni Ferovići su znali zašto je srpska vojska došla u Plav. To je komandi specijalnog srpskog garnizona došla na ideju, da umjesto da traže krivce Ferovića kojima su povjerili državni imetak na čuvanje, oni su donijeli groznu odluku, da kazne bosšnjacki narod Plava. Tada su uhvatili 850 ljudi. Nekoliko njih koji su pokušavali da otmu odmah su strijeljali, a preko 850 ljudi su odveli svezane i žedne kao taoce na planinu preriju iznad Murine. Dali im alatke da kopaju jamu. Tako su i Srbi nad Bošnjacima napravili genocide, napravili jamu a zatim ih likvidirali i bacili u veliku jamu, i pokrili kamenjem, drvima i zemljom. To je bila velika tragedija. Ljudi su počeli da se kolektivno sa porodicama iseljavaju za Kosovo, Makedoniju, a najviše za Tursku. Oni koji smo ostali u Plavu, a koji su znali sve što se dogodilo, znajući i ko snosi za sve to krivicu, nastojali su da na neki način sačuvaju imena ljudi koji su ubijeni 1913. i 1919.godine. Najpismeniji među njima, **Redžo hadži Halitov Medunjanin**, koga smo zvali "***Džilit***", zapisao je sve žrtve genocida na Racini, i na Previji. Bila je to sveska sa preko tri hiljade žrtava sa imenom i prezimenom, kao i imenima roditelja, kao i podacima o porodicama i sa opisom mjesta gdje su živjeli i stradali. Tu

veliku teku, koja je bila pozamašna je njen autor i zapisivač **Redžo hadži Halitov**, kad je htio da umre ostavio kod svoje žene **Čebe** rođene Ahmemulić. Da postoji takav spisak žrtava na previji i na Racini saznao je komunisticki kadar **Huso Ibrov Bašić**, koji je jedno vrijeme bio predsjednik Opštine. A posto je pod cudnim misterioznim okolnostima stradala njegova mladja sestra, za šta nije odgovarao ni pred kojim sudom, on je, na čudnovat način ubijedio udovicu Čebu i na prevaru joj uzeo spisak žrtava genocida u Plavu iz 1913. I 1919.g. No o tome zna više sin Redža hadzi Halitova iz prvog braka, koji je živio u Sarajevu. Vjerujem da bi on mogao, bolje zboriti o tome od mene i drugih.
Na temelju ova tri svjedočenja, a i brojnih drugih istraživanja da se zaključiti da je u vremenu 1912.-1919. Zvanična crnogorska država izvšila genocid nad Bošnjacima i Albancima u plavsko-gusinjskoj oblasti. Tog mišljenja su zapažen broj domaćih istraživača kao i brojni strani autori.

Bez sumnje, genocid nad Bošnjacima je proizvod oficijelne vlasti Crne Gore svojim nacistickim programima, te se ovim ispitivanjem otvaraju nova pitanja: Zašto nema spomenika i drugih obilježja žrtvama genocida? Prosudite sami! Zato sam ovdje želio i to iznijeti kao istinu o vremenu zla i narodu koji živi čitavo stoljeće u otvorenom zatvoru. Zacijelo, za takvo sramno stanje ne snose samo krivicu i odgovornost crnogorske i srpske vlasti, već i predstavnici Bošnjaka u zvaničnim institusijama ovih zemalja, koji su zarad svojih funkcija zatvorili oci pred tragedijom naroda iz kojeg su ponikli. Zato, danas mnogi Bošnjaci žive u strahu od genocida. A tu najavu cnogorski moćnici su saopštili javnim vraćanjem književne nagrade "Njegoš", čije književno nedjelo svjedoči o prvom genocidu nad Bošnjacima iz 1711.godine. A od tada do danas je proteklo 11 genocida i najava novog 12. Genocida koji se sprovodi uživo pred kamerama protjerivanjem Bošnjaka sa ognjišta. U takvom konstelaciji odnosa Bošnjaci nemaju pravo na život i egzistenciju. Aktualna vlast odbija da donese istorijsko

izvinjenje bošnjackoj naciji i ne dozvoljava da se javno govori o žrtvama genocida. O tome potvrđuju presude sramnih sudova Crne Gore – spaljivanje i ubistva Bošnjaka u pljevaljskoj Bukovici 1991. I 1992., za deportaciju Bošnjaka 1992. godine, zločin u Štrpcima 1993.godine.

Radi dokumentacije želim navesti i činjenicu, kako je akademik, istaknuti geograf i etnolog Dr Jovan Cvijić prikazao nasilno pokrštavanje Bošnjaka u Plavu. Cvijić je pisao: "Kako su Crnogorci osvojili Plav i Gusinje, preveli su mnoge muhamedance srpskog jezika u pravoslavnu vjeru, umjesto ostalih i hodžu (turskog svještenika) u Plavu koji je, pokrstivši se, uzeo srpsko istorijsko ime Balša Balšić. Ovi pokrštenici, naročito hodža nisu mogli trpjeti da njihovi dojučerašnji vjernici postanu muhamedanci, i svim su ih načinima primoravali da pređu u pravoslavnu vjeru. Bivši hodža je tražio da postane poslanik prekog suda i u tom svojstvu čak kaznio smrću neke od svojih rođaka, koji su oklevali da odmah prime hrišćanstvo. Preobraćanje u novu veru uzelo je velike razmere …"

Ove Cvijićeve riječi potvrđuju da je genocid crnogorske vojske i crkve očigledan i učinjen je prema Bošnjacima i Albancima ove regije samo što su se odupreli okupaciji 1879.godine, na Nokšiću, natjeravši čitavu državnu vojsku u rijeku Lim.

Prikrivanje zločina je još veći zločin. U Crnoj Gori, konkretno zločini nad Bošnjacima se prikrivaju, zločinci se na sudovima redovno oslobađaju krivice i time proglasavaju junacima. U tom smislu svjedočenja ova tri istaknuta narodna muslihuna i pametara, da su kojim slučajem imali revnosnije zapisivače misli, mogli su imati značajne knjige sjećanja o ljudima i događajima u plavsko-gusinjskom kraju. Na to upućuju kao poruku misli istaknutog Turskog pisca i historičara **Halida Ertugrul** koji je u jednom svom spisu zapisao: "Neki ljudi umiru prije života, a neki nastave živeti posle smrti. Vi nastojte da učinite sebe besmrtnim ostavljajuci neko trajno djelo tokom svog kratkog života. Ako

želite da vam se ime poslije smrti spominje po dobru, neophodno je da, žrtvujuci se, strpljivo i odlučno istaknete neko dobro djelo. Ne zaboravite da se spomenici ne zidaju od kamena već od djela!'' (Halid Ertugrul).

Filozofija i historija nas uče da živimo u sadašnjosti, dočim, politika se gradi i stvara prema perspektivi budocćnosti. Historija nas podsjeca da je naša prošlost prepuna zla, posebno u period 1912-2012., u vremenu preživljavanja u okupiranom plavsko-gusinjskom kraju. Okupacija se doživljava kao uvreda, bez obzira što to mnogi drukčije tumače. Ali, za one koji misle na budućnost zajedničkog suživota na ovim surovim prostorima, mogu li pitati zvaničnike, domaće, kao i predstavnike medđunarodne zajednice: hoce li se ikada zvanična Crna Gora izviniti Bošnjacima i Albancima za genocide koji je učinjen prema njima 1913, 1919, i u čitavom dvadesetom stolešću. Da li žrtve genocida mogu imati pravo na svoje ime i prezime i konačno dobiti spomen obilježje kao sto je to učinjeno svuda u svijetu gdje su stradali Jevreji. Međutim, paradoks je u tome što Bošnjaci i Albanci u Crnoj Gori se, od zvaničnika tretiraju, ispod statusa pasa lutalica. Eto, kakvu je državicu instalirala Europa na prostoru jugoistocnog Balkana i kao takvoj joj otvaraju vrata na putu ka EU. S druge strane Bošnjaci će uvijek njegovati svoju etiku merhameta, sabura-tolerancije, musafirluka, sloge i selameta, a Karadačani će ih svojom bezobzirnošću i mitomanskom sviješću, kako se znao izraziti glasoviti Bošnjacki mislilac dr. R. Muminović, ponasati kao bezopasni, jer žele biti dobronamjerni. Optvara se novo pitanje: kuda vodi taj usud? (…) Jasno, nepriznavanje crnogorske države ovih zlih događaja, kojim je počinjen genocid nad Bošnjacima i Albancima, znači da i današnja vlast u Crnoj Gori vodi genocidnu politiku prema žiteljima plavsko-gusinjske regije, kojima samo nudi nadu uoči izbora i nikad više.

Druga, moglo bi se reći masovna emigracija muslimanskog stanovništva ovog kraja zbila se februara 1919. godine, kada su u Skadar emigrirali oko 3000 građana, od kojih su oko 1 500 bili pod oružjem. Razoružani su od strane Italijana u sjevernoj Albaniji, u mjestu Puka, uz prethodno priznavanje njihovog statusa političke emigracije. Smješteni su u logor, u selo Bušat, kod Skadra.

Kao pokretači ove emigracije spominju se: Medo i Haso Ferović, **Bejto Medunjanin**, kasnije poznat kao **Bejto Plava** i Šefko Kurtić iz Plava, te Smajle Nikočević, Rusto Radončić, major crnogorske vojske i Ram Kata Hot, svi iz Gusinja. Ovako masovnoj emigraciji prethodilo je suprotstavljanje ulasku vasojevićke narodne vojske pod komandom Vasa Sajičića i Lakića Vojvodića koji su prema Plavu koncentrisali 6 svojih bataljona, kao i suprotstavljanje dolasku činovnika iz Vasojevića.

U 13.vijeku u Plavu je imalo 22 kuće Medunjana, po čemu su bili i najbrojniji.

Iz knjige "Sjećanja iz zavičaja", od Bejta Redzepagića, u kojoj se navodi da je osvajanjem Plava 6. i Gusinja 7. oktobra 1912. Crna Gora prifatila. Odmah su počeli uspostavljati svoju vlast i sprovoditi razoružanje naroda.

Vlasti su pokupile i 125 taoca viđenih ljudi iz Plava i Gusinja.

Samo iz plemena Redzepagića bilo je 10 taoca: Šaban-beg, Jakup-beg, Jašar-beg, Emin-beg, Ejub-beg, Isljam-beg, Emrulah-beg, Suljeman-beg, Ahmed-beg, i Abdulah-beg .

Od ostalih plemena su uzeli Meda i Omera Ferovića, Osman-agu i bilal-agu Šehovice, Šeljka Kurtića, **Meda Mazova** i **Bahtijara Frcova - Medunjanin**, Mula Cana Ivanovića, Ramadan-agu Omeragića i iz svakog sela po 3-5 taoca.

U Skadru preci **Medunjana**, ili **Beškovića**, i dan danas imaju mezare (groblje), o čemu se imaju i pisani tragovi, tako da se može pretpostaviti da dolaze iz Predela albanske

teritorije ili pak da je to posledica pomenute emigracije muslimanskog stanovništva.

Prenosi se da dio familije Medunjanin potiče od Drekalovića sa Meduna, od pojasa Marka Miljanova. Od tih Drekalovića tri brata koji su se, primajući islam, i raselili, tako da je od tih Drekalovića dosli, **Medo** u Plav i osnovao **Medunjane**, dok su se **Ramo** i **Nurko** naselili u Rožaje i osnovali **Rastodere** i **Nurkoviće**, tako da je i to potvrda iznesenog da se radi o bliskoj familiji, rodbinskoj vezi Medunjana, Rastodera i Nurkovića.

Pronađen je i podatak da su **Beškovići** i **Medunjanin**, jedno te isto stablo (zajednički dio ta dva prezimena).

Uz zahvalnost **Nadžiji Medunjanin**, udatoj **Bericha**, dobio sam i podatak otkud su Beškovići i Medunjani jedno te isto prezime.

Njen otac **Ruždo Medunjanina**, u svojoj 62.godini, sa porodicom, 2003.godine doselio u Peć.

Njen rahmetli dedo joj je govorio da su Beškovići nastali od **Beška**, i postojali su samo dva Beškovića, poslije njega **Halimova** braća **HAMO** I **HAKO**. Njihovi potomci su svi Beškovići i dan danas. Njen dedo je isto bio Bešković, ali je kasnije promijenio prezime, jer je mislio da je prezime Medunjanin njihovo pravo prezime. Plavljani su ga, sve do njegove smrti, zvali **Halim Beško**.

Što se tiče Halimove loze, sa sigurnošću se može reći da oni iz Plava nisu otišli zbog, kako se čulo, sukoba sa Albanacima, nego zbog **Musića**. Izvjesni **Jaho Musić** prevario je Halimovu kćerku (drugu po redu, lijepa **Iljka**) i oteo je, iako je bio oženjen i imao čopor djece. Pošto je ona vidjela šta je uradila poručila je da njena braća brzo dođu i da je uzmu od dotičnog Jaha Musića. Oni su to i uradili - povratili svoju sestru kući. Zbog toga su Musići tražili krv. Nisu oni baš, samo zbog toga, odselili na Kosovo, već je to samo ubrzalo njihovo, već planirano preseljenje. U to vrijeme, oni su već bili kupili puno zemlje u Bjeluhu planinu blizu kosovske

ganice. Lijepa **Iljka** se kasnije udala za Albanca i rodila 8-ro djece, medju njima i poznatog **Agima Čekua**.

Inače Halim je imao dvije žene i djecu sa obije. Svega **13**-oro. Njegova dva najmlađa sina žive u Plav, kao i tri ćerke. Druga žena se zvala **Bahtija Šarkinović**, što će se sve moći i vidjeti u pregledu tog ogranka.

Zbog svega navedenog, sve to usložnjava prikupljanje validnih podataka, koje se svode više na prikupljanje iskaza pojedinaca, nego li arhivski pisanih tragova.
Sam podatak da je i sama zgrada opštine Plav bila više puta u požaru, tom prilikom su se gubila i dokumenta, a nova se izdavala ili naknadno pisala, prema sjećanju pojedinaca.

Ali da bi se zadovoljili započetim radom moralo se početi bar i na taj način, kao polazište podmlatku koje bude zainteresovano nastaviti započeto.

Bitno je shvatiti da se familija Medunjanin sastoji od prikazanih ogranaka, tzv. "trbuha", koji potiču od prvog koji prihvata i nosi prezime Medunjanin.

Kod **Medunjana** ima ogranak **Zenjovića** (od ***Zenja***), **Hadžijarevići** (od ***Hadžijara***), **Agovići** (od ***Age***), **Čunovići** (od ***Čuna***) … , sve u zavisnosti od toga ko se odakle doselio, i prihvatio prezime Medunjanin. Poštovalo se primanje prezimena Medunjanin, i bez obriza da li su pojedini ogranci u rodbinskoj vezi ili ne, kao i što je i rečeno, ne pamti se da se iko i ikada od Medunjana medjusobno ženio, odnosno udavao, bez obzira kom ogranku porodičnog stabla pripadao.

Što se tiče familije Medunjanin, svi Plav povezuju kao svoje porijeklo, mada ih ima u svim djelovima svijeta, od čega se ne mogu osloboditi utisku da je Bosna i Hercegovina bila prva koja ih je prihvatila.

LOZA FAMILIJE MEDUNJANIN

Ovaj dio knjige je glavni i upravo je povod za pisanje iste. Zbog ograničenosti formata knjige, a i boljeg pregleda i jasnije upućenosti u rodbinske veze po vertikali i horizontali, date u prilogu ove knjige, lozu familije Medunjanin sam prikazao po ograncima, tzv. "trbusima", smatrajući da je dati prikaz podložan eventualnim korekcijama bez remećenja objavljenog teksta koji nas uvodi u historiski pregled.

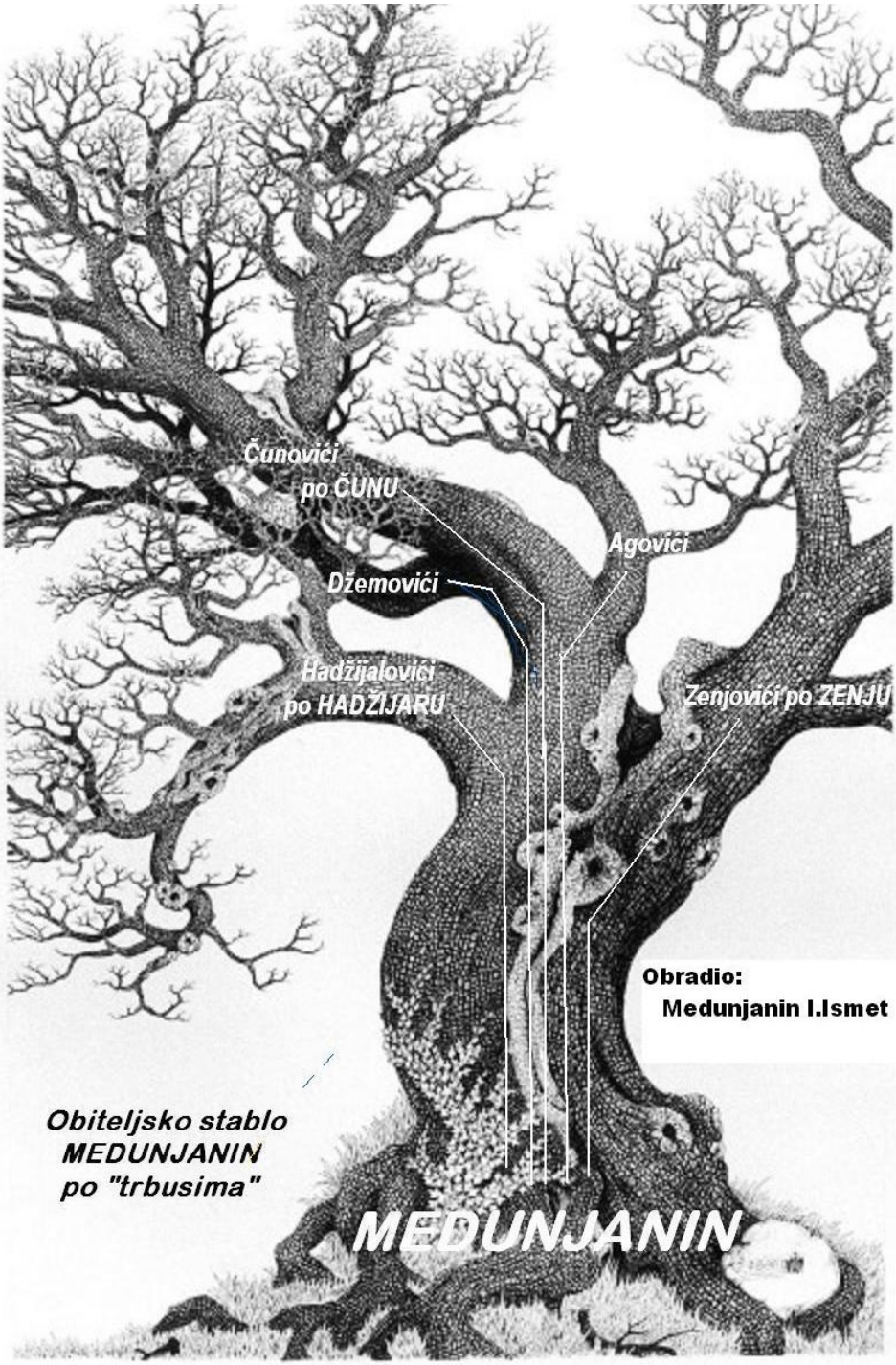
Čunovići
po ČUNU
Agovići
Džemovići
Hadžijalovići
po HADŽIJARU
Zenjovići po ZENJU
Obradio:
Medunjanin I.Ismet
Obiteljsko stablo
MEDUNJANIN
po "trbusima"
MEDUNJANIN

Obiteljko Stablo – MEDUNJANIN

(po trbusima – ZENJOVIĆI _ po ZENJU)

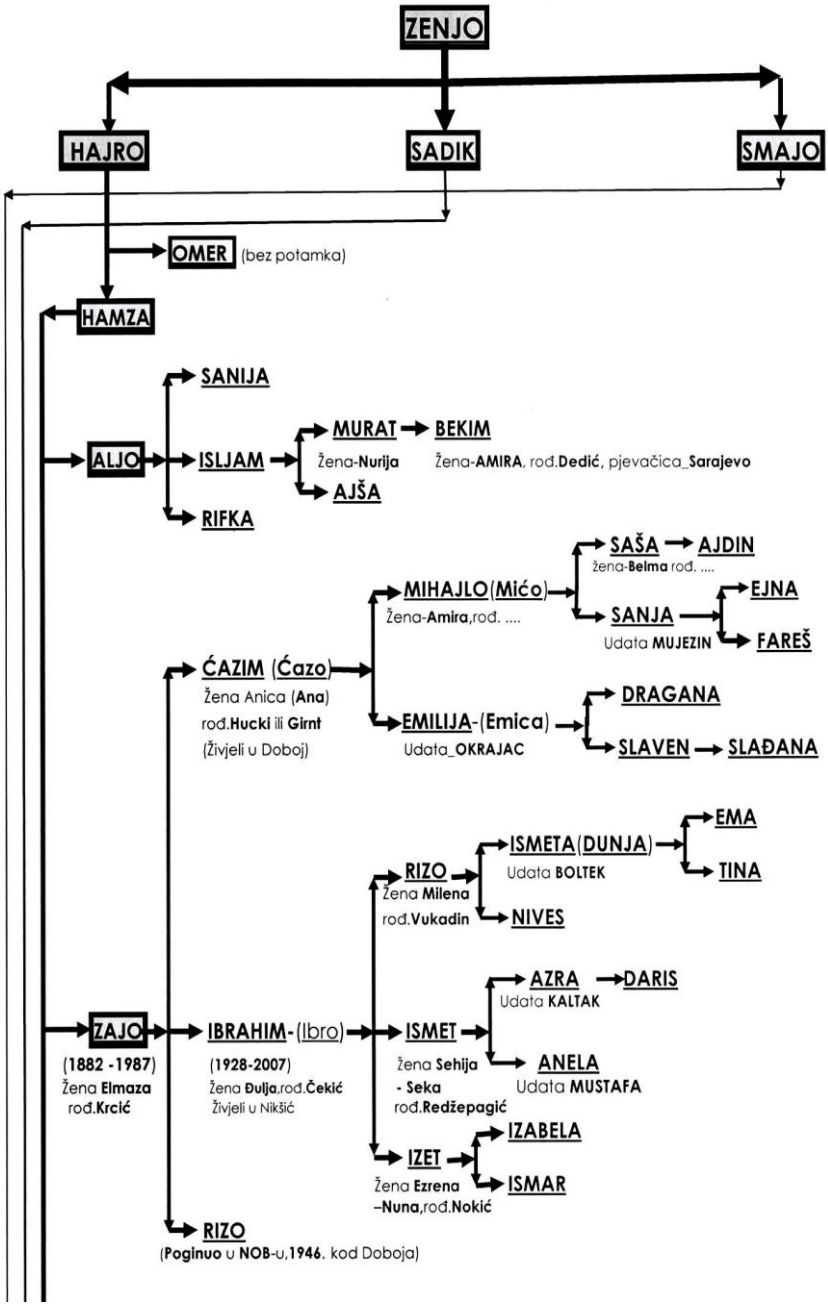

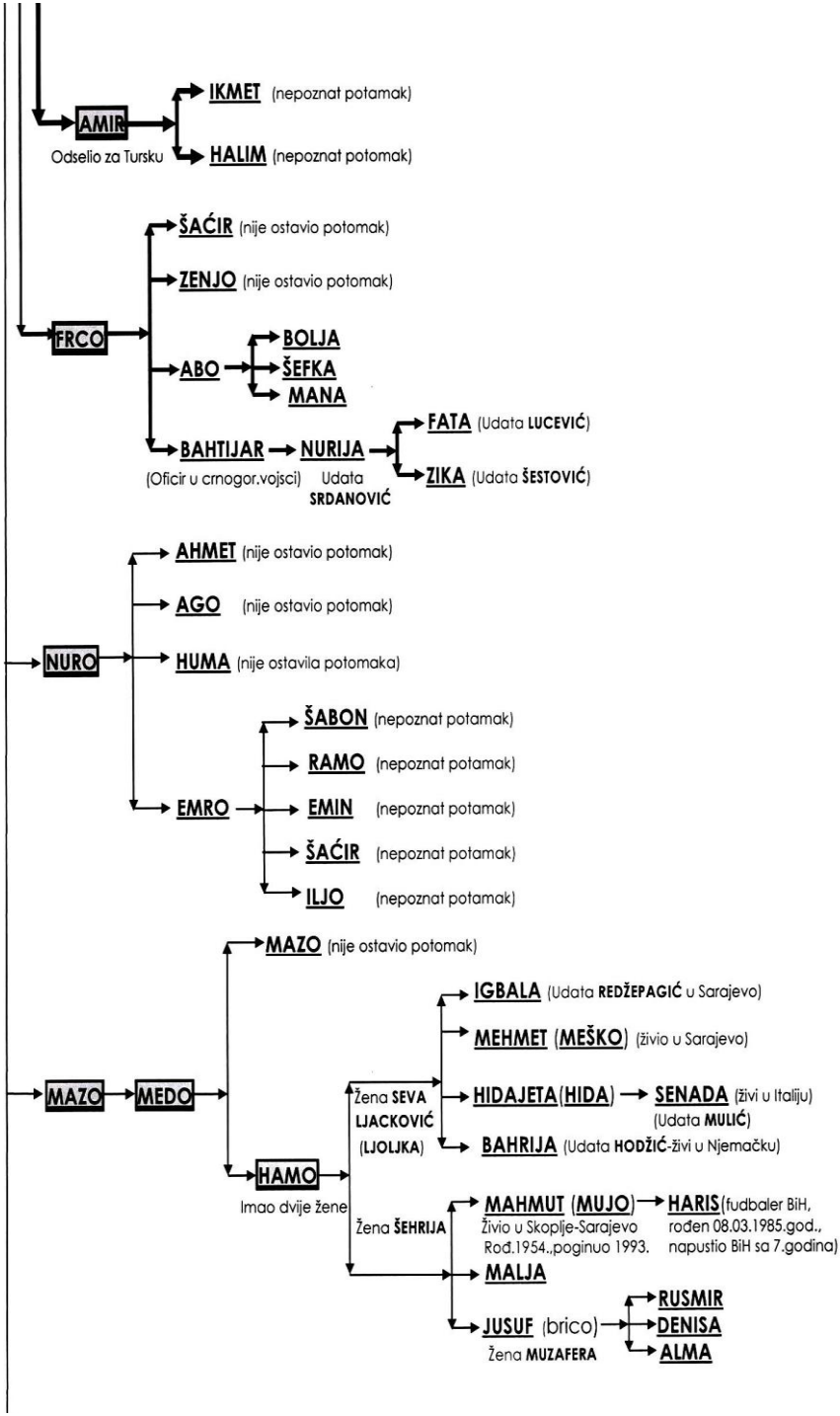
AMIR
Odselio za Tursku
IKMET (nepoznat potamak)
HALIM (nepoznat potomak)
FRCO
ŠAĆIR (nije ostavio potomak)
ZENJO (nije ostavio potomak)
ABO
BOLJA
ŠEFKA
MANA
BAHTIJAR
(Oficir u crnogor.vojsci)
NURIJA
Udata SRDANOVIĆ
FATA (Udata LUCEVIĆ)
ZIKA (Udata ŠESTOVIĆ)
NURO
AHMET (nije ostavio potomak)
AGO (nije ostavio potomak)
HUMA (nije ostavila potomaka)
EMRO
ŠABON (nepoznat potamak)
RAMO (nepoznat potamak)
EMIN (nepoznat potamak)
ŠAĆIR (nepoznat potamak)
ILJO (nepoznat potamak)
MAZO
MEDO
MAZO (nije ostavio potomak)
HAMO
Imao dvije žene
Žena SEVA LJACKOVIĆ (LJOLJKA)
IGBALA (Udata REDŽEPAGIĆ u Sarajevo)
MEHMET (MEŠKO) (živio u Sarajevo)
HIDAJETA(HIDA)
SENADA (živi u Italiju) (Udata MULIĆ)
BAHRIJA (Udata HODŽIĆ-živi u Njemačku)
Žena ŠEHRIJA
MAHMUT (MUJO)
Živio u Skoplje-Sarajevo
Rođ.1954.,poginuo 1993.
HARIS(fudbaler BiH, rođen 08.03.1985.god., napustio BiH sa 7.godina)
MALJA
JUSUF (brico)
Žena MUZAFERA
RUSMIR
DENISA
ALMA

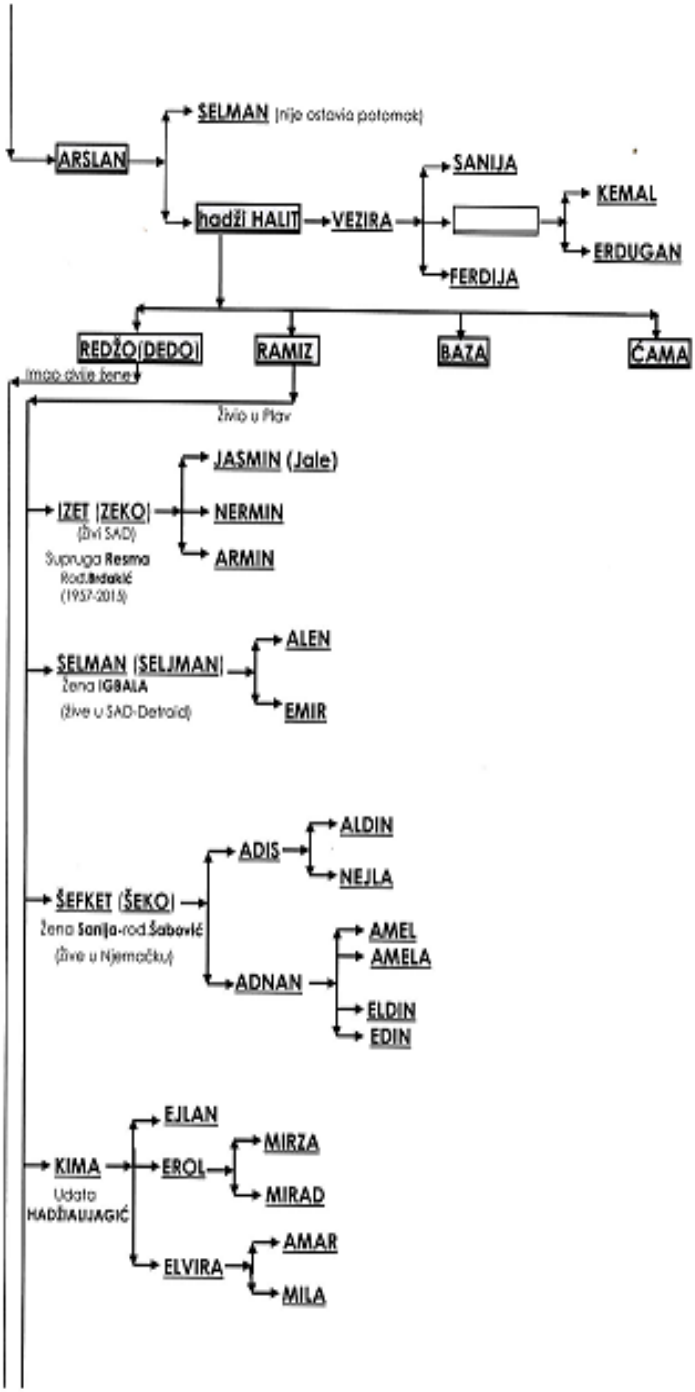
SELMAN (nije ostavio potomak)
ARSLAN
hadži HALIT
VEZIRA
SANIJA
KEMAL
ERDUGAN
FERDIJA
REDŽO (DEDO)
RAMIZ
BAZA
ĆAMA
Imao dvije žene
Živio u Plav
JASMIN (Jale)
IZET (ZEKO)
(Živi SAD)
NERMIN
ARMIN
Supruga Resma
Rod. Bidakić
(1957-2015)
SELMAN (SELJMAN)
Žena IGBALA
(žive u SAD-Detroit)
ALEN
EMIR
ADIS
ALDIN
NEJLA
ŠEFKET (ŠEKO)
Žena Sanija-rod. Šabović
(žive u Njemačku)
ADNAN
AMEL
AMELA
ELDIN
EDIN
EJLAN
KIMA
Udata
HADŽIALIJAGIĆ
EROL
MIRZA
MIRAD
ELVIRA
AMAR
MILA

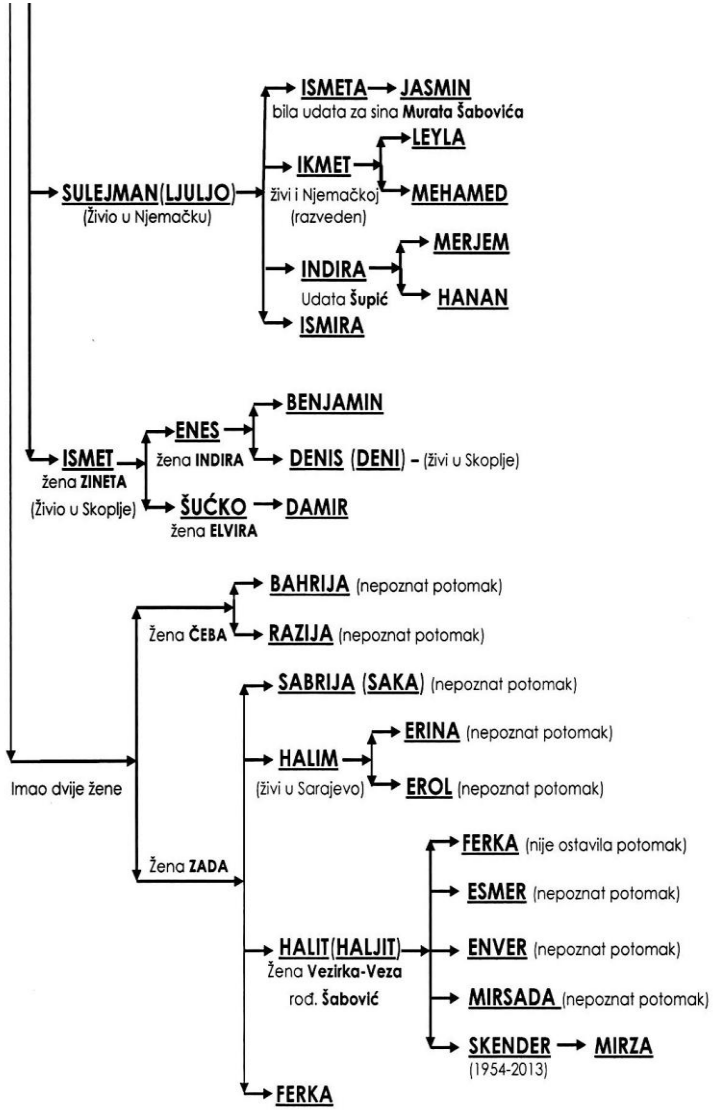

Obradio

Ismet I.Medunjanin

Bar, **2013**.godine

Obiteljko Stablo – MEDUNJANIN

(po trbusima – AGOVIĆI _ po AGU)

(Bio poslanik turske vlade 1912.godine)

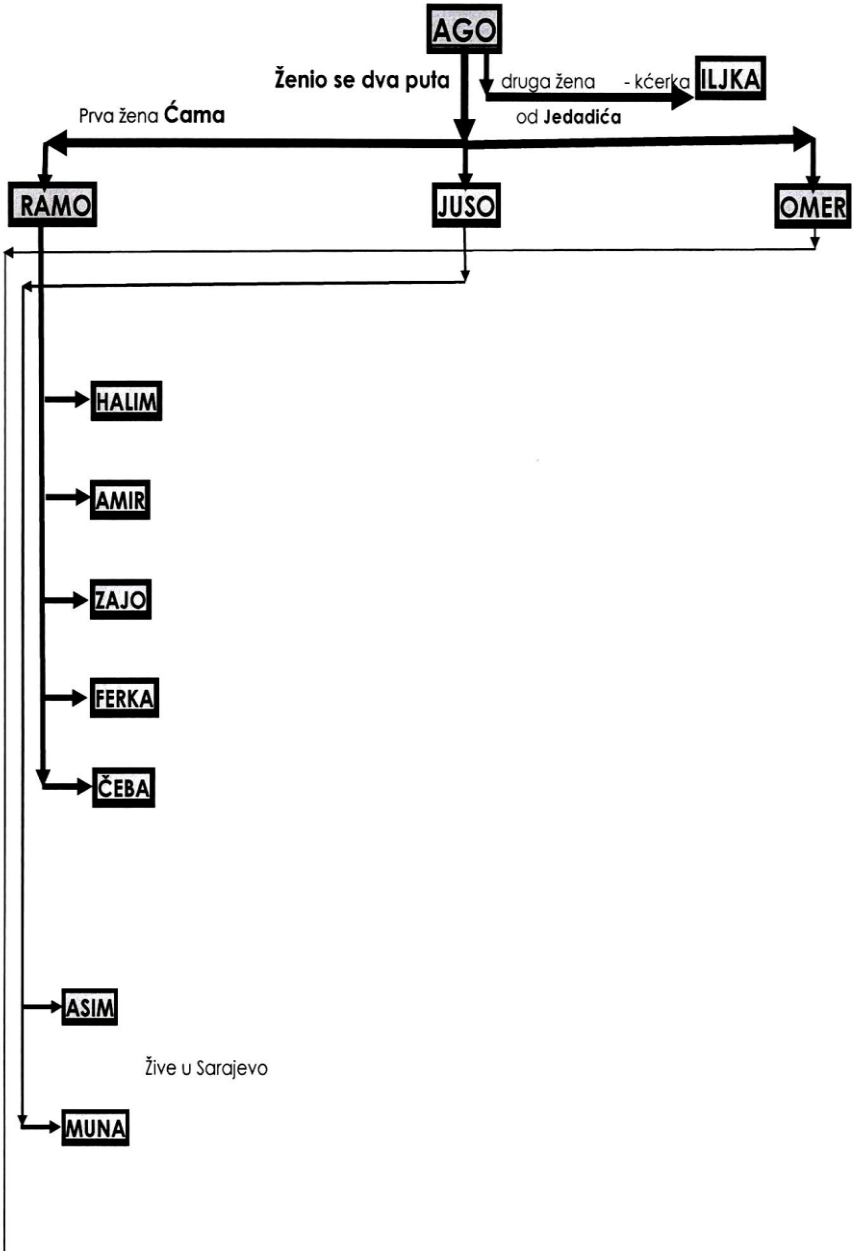

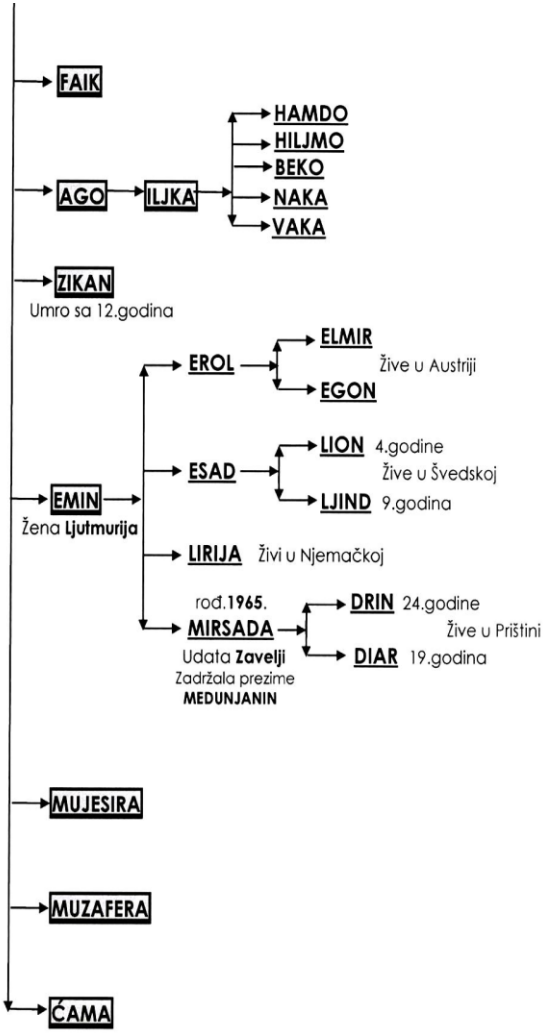

Obradio

Ismet I.Medunjanin

Bar, **2014**.godine

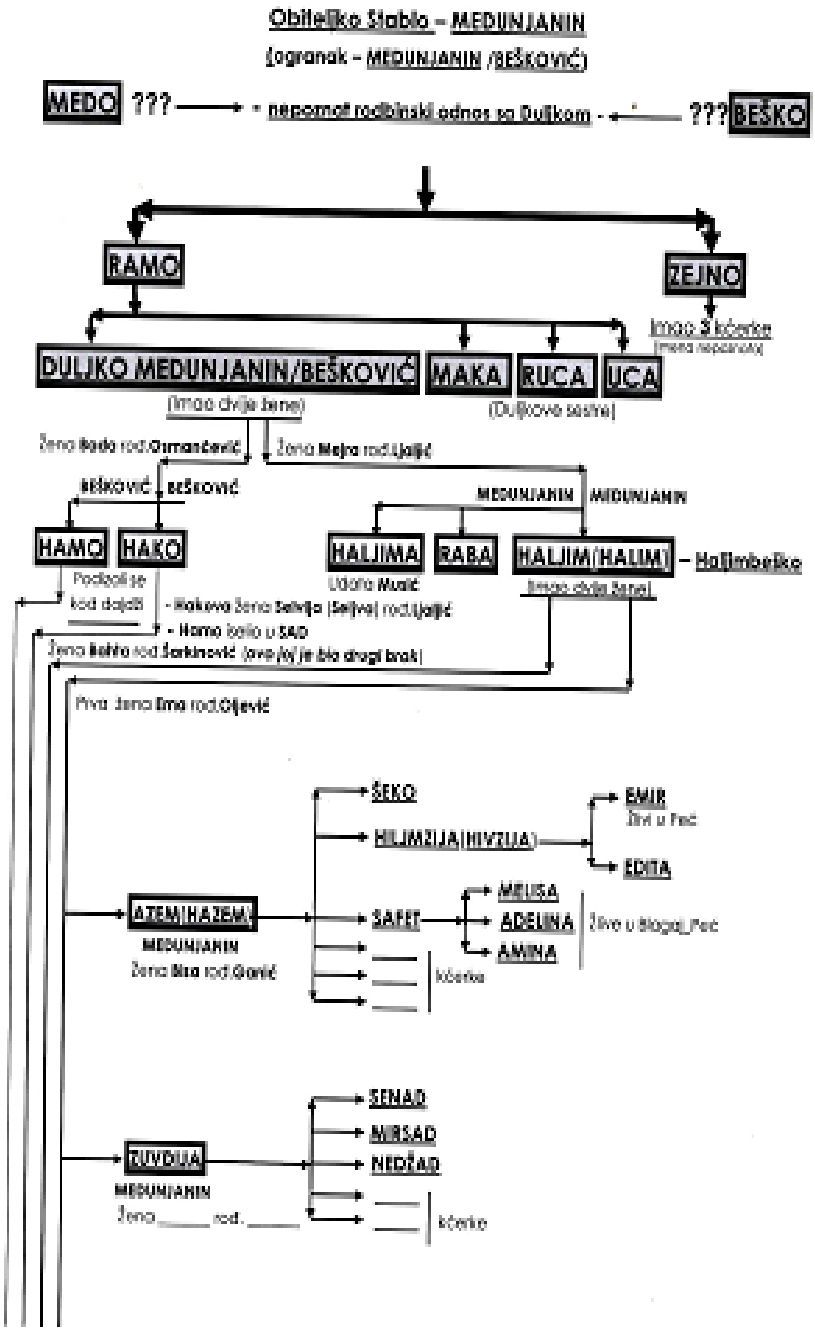
Obiteljko Stablo – MEDUNJANIN
(ogranak – MEDUNJANIN /BEŠKOVIĆ)
MEDO ???
- nepomoć rodbinski odnos sa Duljkom -
??? BEŠKO
RAMO
ZEJNO
Imao 3 kćerke
DULJKO MEDUNJANIN/BEŠKOVIĆ
MAKA
RUCA
UCA
(Imao dvije žene)
(Duljkove sestre)
Žena Nada rod.Osmančević
Žena Mejra rod.Ljaljić
BEŠKOVIĆ
BEŠKOVIĆ
MEDUNJANIN
MEDUNJANIN
HAMO
HAKO
HALJIMA
RABA
HALJIM(HALIM)
– Halimbeko
Podigoli se
kod dajdži
Udata Musić
(Imao dvije žene)
- Hakova žena Selvija (Selva) rod.Ljaljić
- Hamo bolio u SAD
Žena Nahla rod.Šarkinović (prvo je bio drugi brak)
Prva žena Ema rod.Oljević
ŠEKO
HILJMZIJA(HIVZIJA)
EMIR
Živi u Peć
EDITA
ATEM(HAZEM)
MEDUNJANIN
Žena Nia rod.Gorić
SAFET
MELISA
ADELINA
AMINA
Žive u Skopalj,Peć
kćerke
SENAD
MIRSAD
NEDŽAD
ZUVDIJA
MEDUNJANIN
Žena_____ rod._____
kćerke

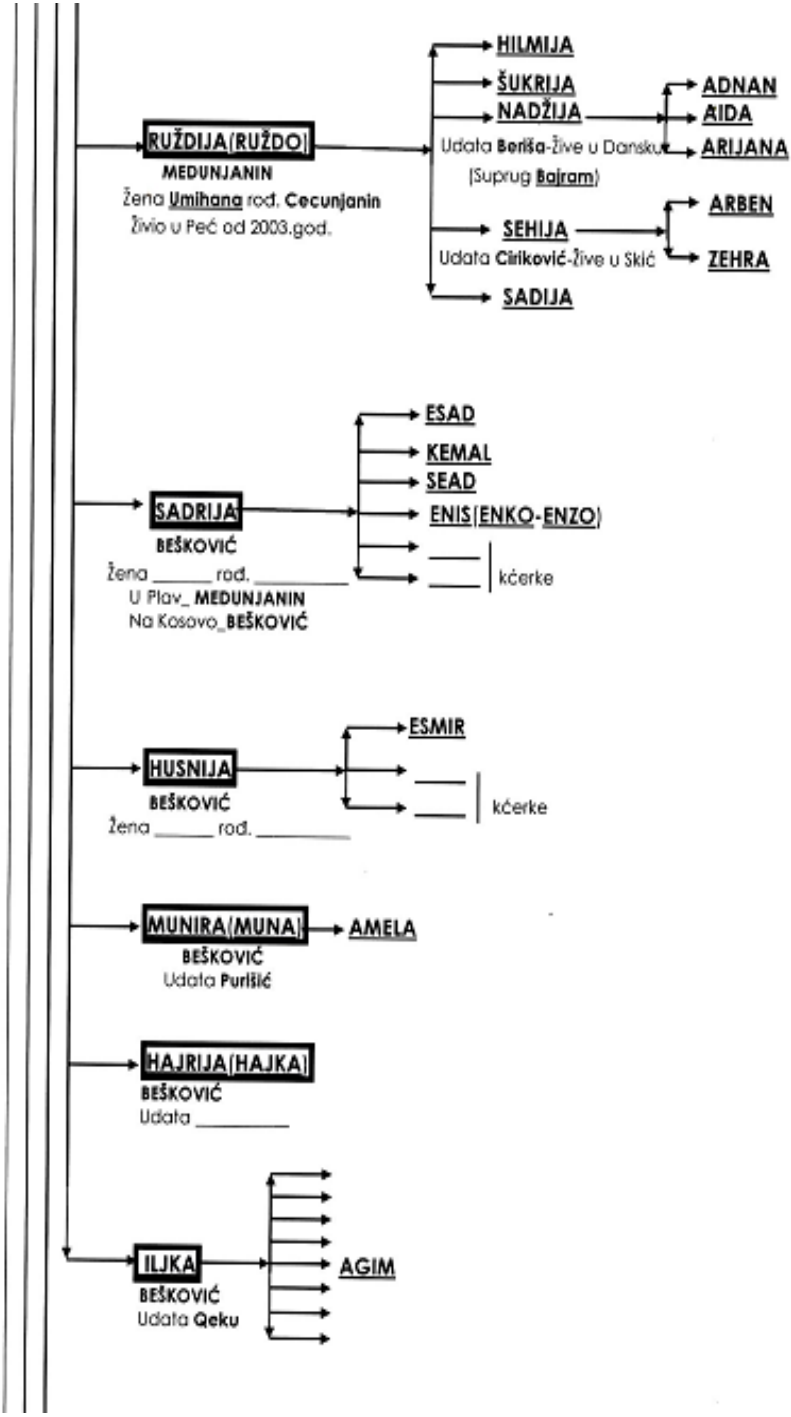
RUŽDIJA(RUŽDO)
MEDUNJANIN
Žena Umihana rod. Cocunjanin
Živio u Peć od 2003.god.
HILMIJA
ŠUKRIJA
NADŽIJA
Udata Beriša-Žive u Danska
(Suprug Bajram)
ADNAN
AIDA
ARIJANA
SEHIJA
Udata Ćiriković-Žive u Skić
ARBEN
ZEHRA
SADIJA
SADRIJA
BEŠKOVIĆ
Žena _____ rod. _____
U Plav_ MEDUNJANIN
Na Kosovo_BEŠKOVIĆ
ESAD
KEMAL
SEAD
ENIS(ENKO-ENZO)
_____
_____
kćerke
HUSNIJA
BEŠKOVIĆ
Žena _____ rod. _____
ESMIR
_____
_____
kćerke
MUNIRA(MUNA)
BEŠKOVIĆ
Udata Purišić
AMELA
HAJRIJA(HAJKA)
BEŠKOVIĆ
Udata _____
ILJKA
BEŠKOVIĆ
Udata Qeku
AGIM

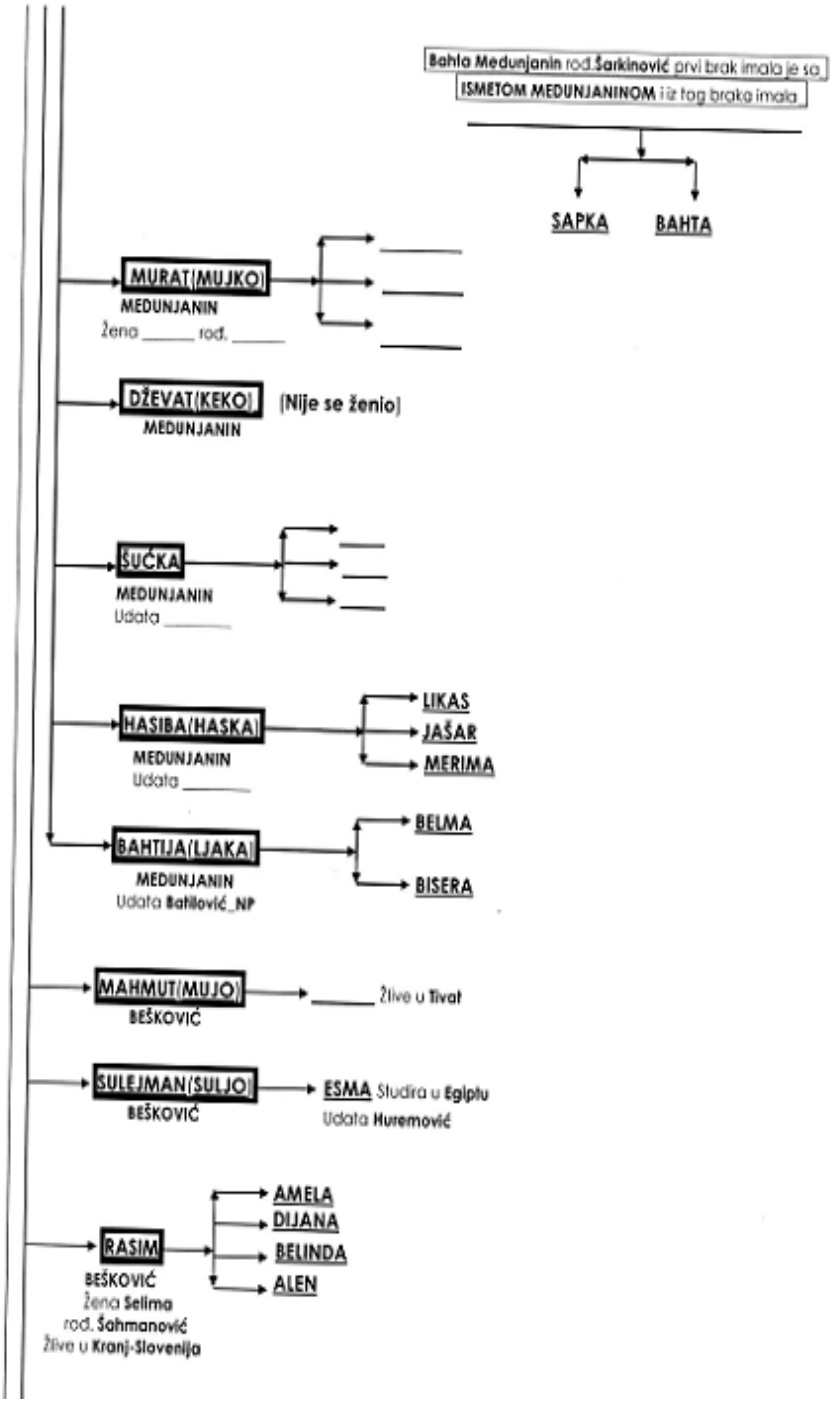
Bahla Medunjanin rod.Šarkinović prvi brak imala je sa
ISMETOM MEDUNJANINOM i iz tog braka imala
SAPKA
BAHTA
MURAT(MUJKO)
MEDUNJANIN
Žena _____ rod. _____
DŽEVAT(KEKO)
MEDUNJANIN
(Nije se ženio)
ŠUĆKA
MEDUNJANIN
Udata _____
HASIBA(HASKA)
MEDUNJANIN
Udata _____
LIKAS
JAŠAR
MERIMA
BAHTIJA(LJAKA)
MEDUNJANIN
Udata Batilović_NP
BELMA
BISERA
MAHMUT(MUJO)
BEŠKOVIĆ
_____ Žive u Tivat
SULEJMAN(SULJO)
BEŠKOVIĆ
ESMA Studira u Egiptu
Udata Huremović
RASIM
BEŠKOVIĆ
Žena Selima
rod. Šahmanović
Žive u Kranj-Slovenija
AMELA
DIJANA
BELINDA
ALEN

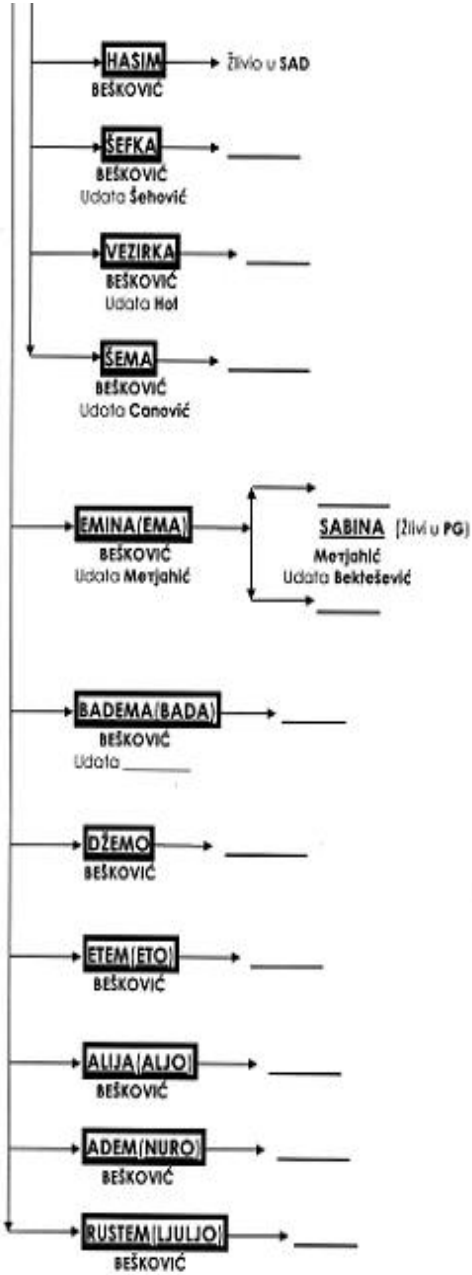

Obradio

Ismet I.Medunjanin

Bar, 2013.godine

Obiteljko Stablo – MEDUNJANIN

- Hasova familija -

(ogranak – _____)

???

HASO

Žena **Badema**

rod._____

1915. godine iz **Plava** sele u **Đakovicu**, nakon toga u **Skoplje**

SMAJO

Žena **Emina**

rod.**Muminović**

Rod.**1952**.

MERI

Udata **Mustafa**_iz Sirije

Žive u Švetskoj,od**1989**.

MUHAMED → **MAYA**

Žena **Ardijana**, rod.**Ćosović**

SUZANA → **HANNES Sven Lindberg**

suprug **Bjorn Hourieh Lindberg**

HANI

FERIHA

Udata **Ismailovska**

LEJLA →

(Žive u Skoplje)

SUNAJ →

SUZANA

Bila udata za **Garvalla**

Udovica od 1982.

_____

_____

_____

(dva sina i jednu kćer)

(Žive u Prištini)

HALIM

Oženjen Ruskinjom_**Lenka**

Umro 1993.

TATJANA

VLADIMIR

JONUZ (poginuo u NOB-u, prvoborac)

NURIJA

RABA

Podatke dala **Meri Medunjanin-Mustafa**, 17.02.2013.godine

tel. **001640228788**, mobil. **0046735125757**

- dajdže su joj bili **BAJRAM**, **MURAT**, **IBRO** i **MAHMUT** (živjeli u Skoplje)

i jedna tetka **SABRIJA** (bila udata i živjela u Peć).

Obradio

Ismet I.Medunjanin

Bar, 2013.godine

Obiteljko Stablo – MEDUNJANIN

(ogranak – „trbuh“ ČUNOVIĆI)

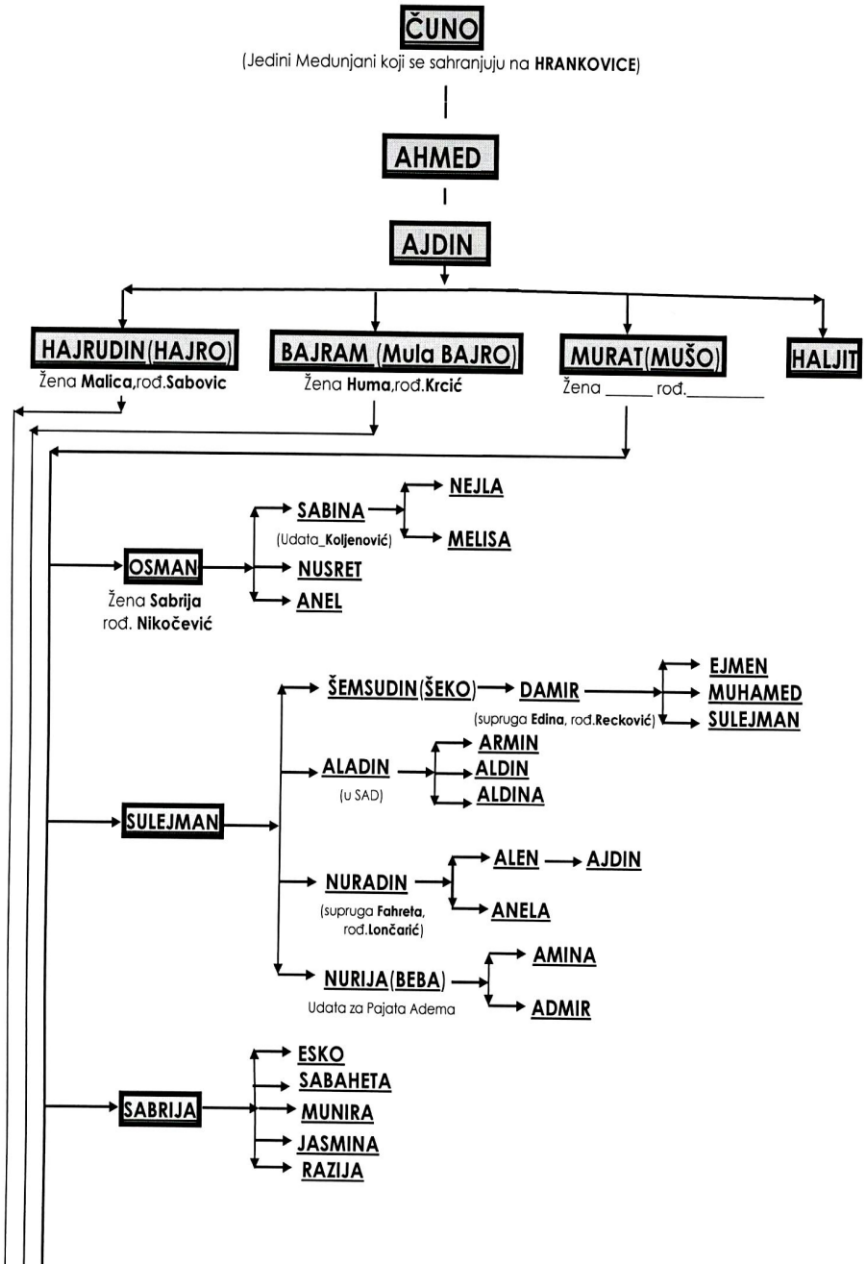

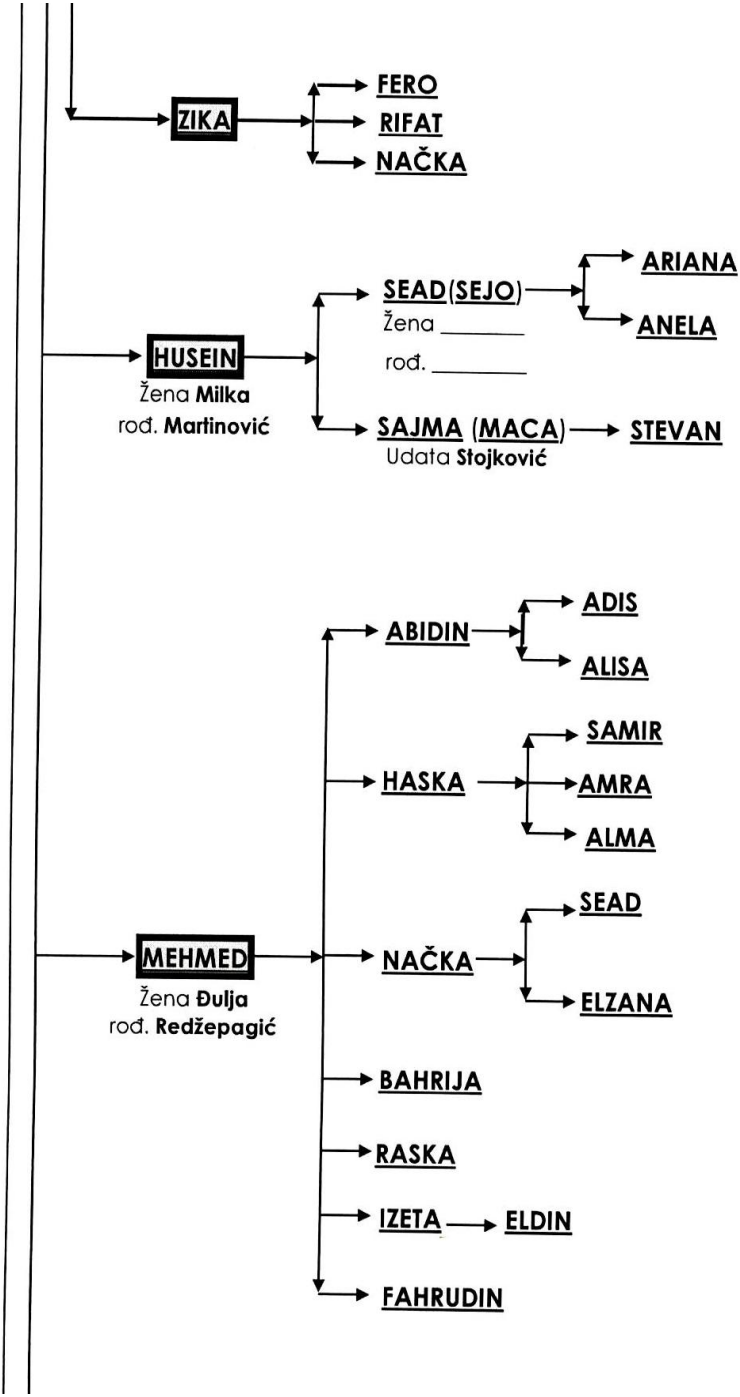
ZIKA
FERO
RIFAT
NAČKA
HUSEIN
Žena Milka
rođ. Martinović
SEAD(SEJO)
Žena _____
rođ. _____
ARIANA
ANELA
SAJMA (MACA)
Udata Stojković
STEVAN
MEHMED
Žena Đulja
rođ. Redžepagić
ABIDIN
ADIS
ALISA
HASKA
SAMIR
AMRA
ALMA
NAČKA
SEAD
ELZANA
BAHRIJA
RASKA
IZETA
ELDIN
FAHRUDIN

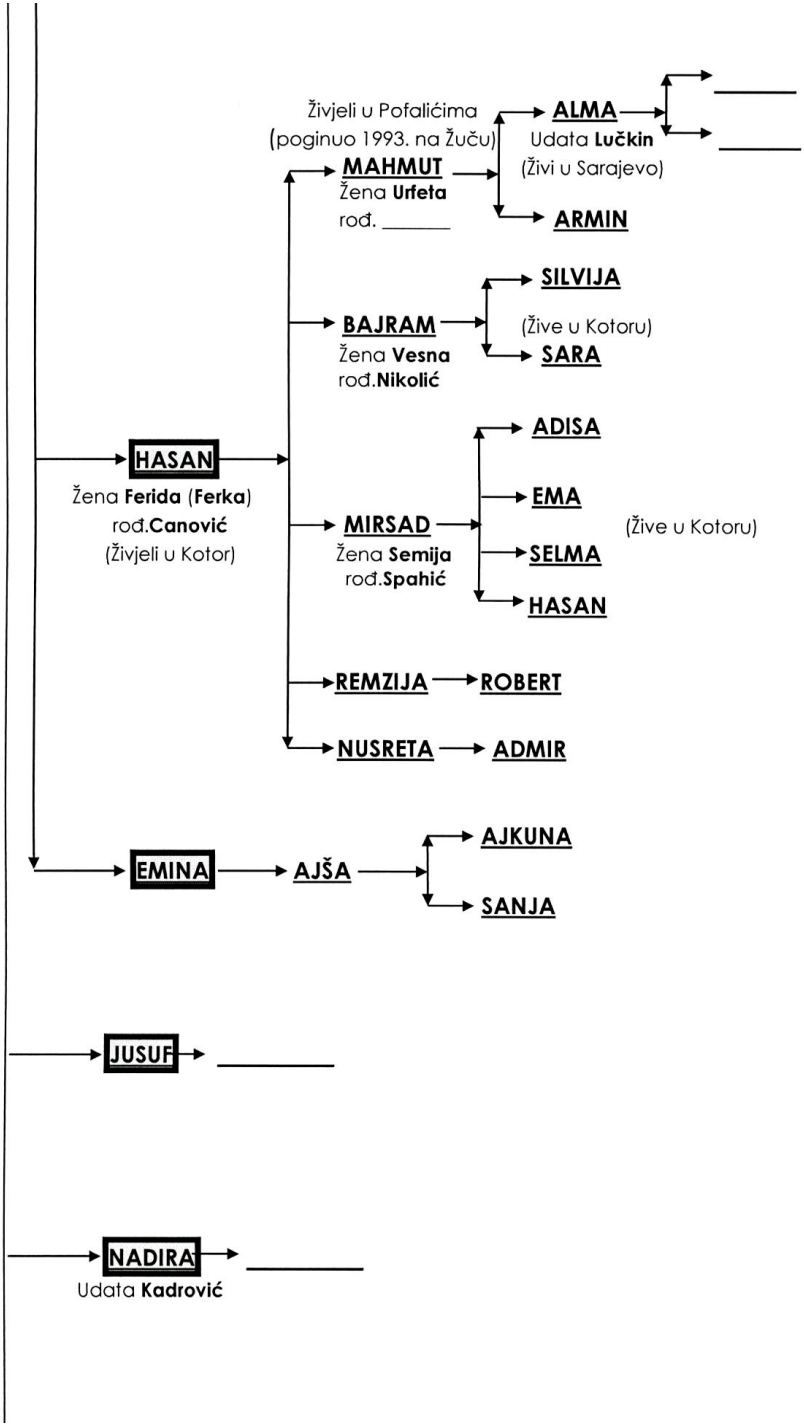
Živjeli u Pofalićima
(poginuo 1993. na Žuču)
MAHMUT
Žena Urfeta
rođ. _____
ALMA
Udata Lučkin
(Živi u Sarajevo)
_____
_____
ARMIN
BAJRAM
Žena Vesna
rođ.Nikolić
SILVIJA
(Žive u Kotoru)
SARA
HASAN
Žena Ferida (Ferka)
rođ.Canović
(Živjeli u Kotor)
MIRSAD
Žena Semija
rođ.Spahić
ADISA
EMA
SELMA
HASAN
(Žive u Kotoru)
REMZIJA
ROBERT
NUSRETA
ADMIR
EMINA
AJŠA
AJKUNA
SANJA
JUSUF
_____
NADIRA
Udata Kadrović
_____

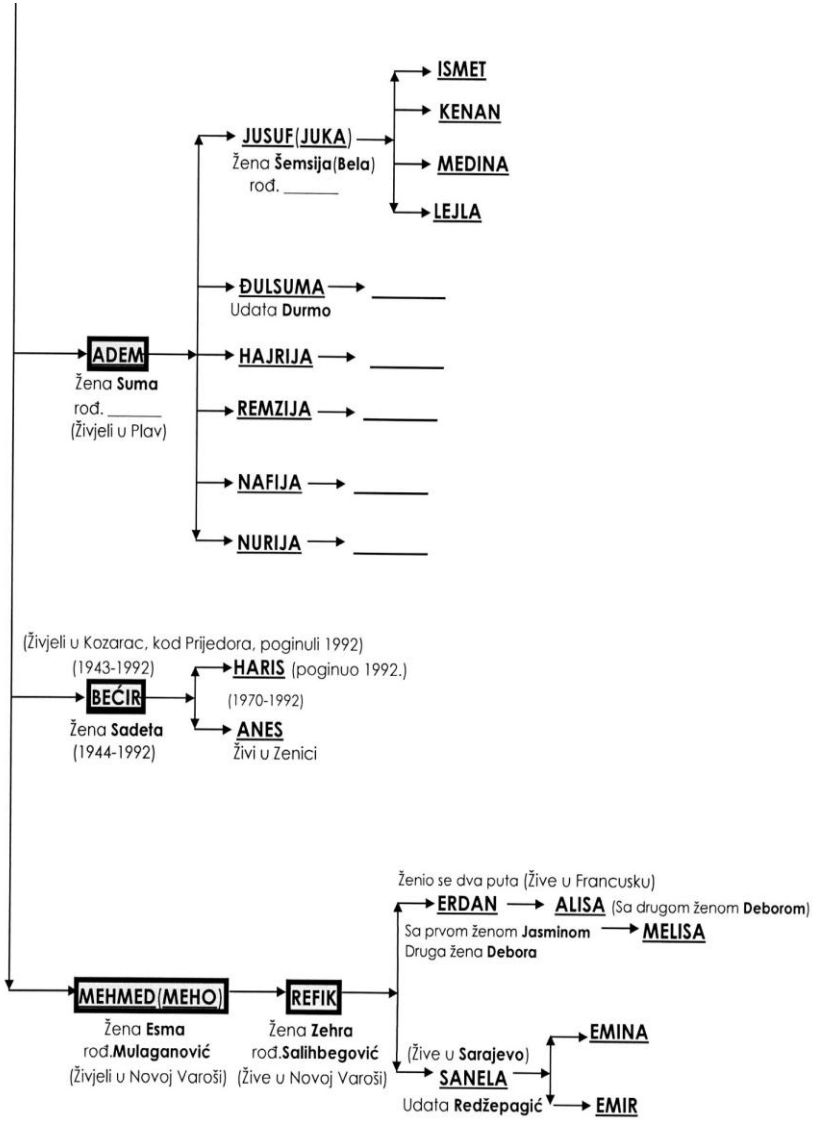

Obradio

Ismet I.Medunjanin

Bar, **2014**.godine

Obiteljko Stablo – MEDUNJANIN

(ogranak – „trbuh“ DŽEMOVIĆI)

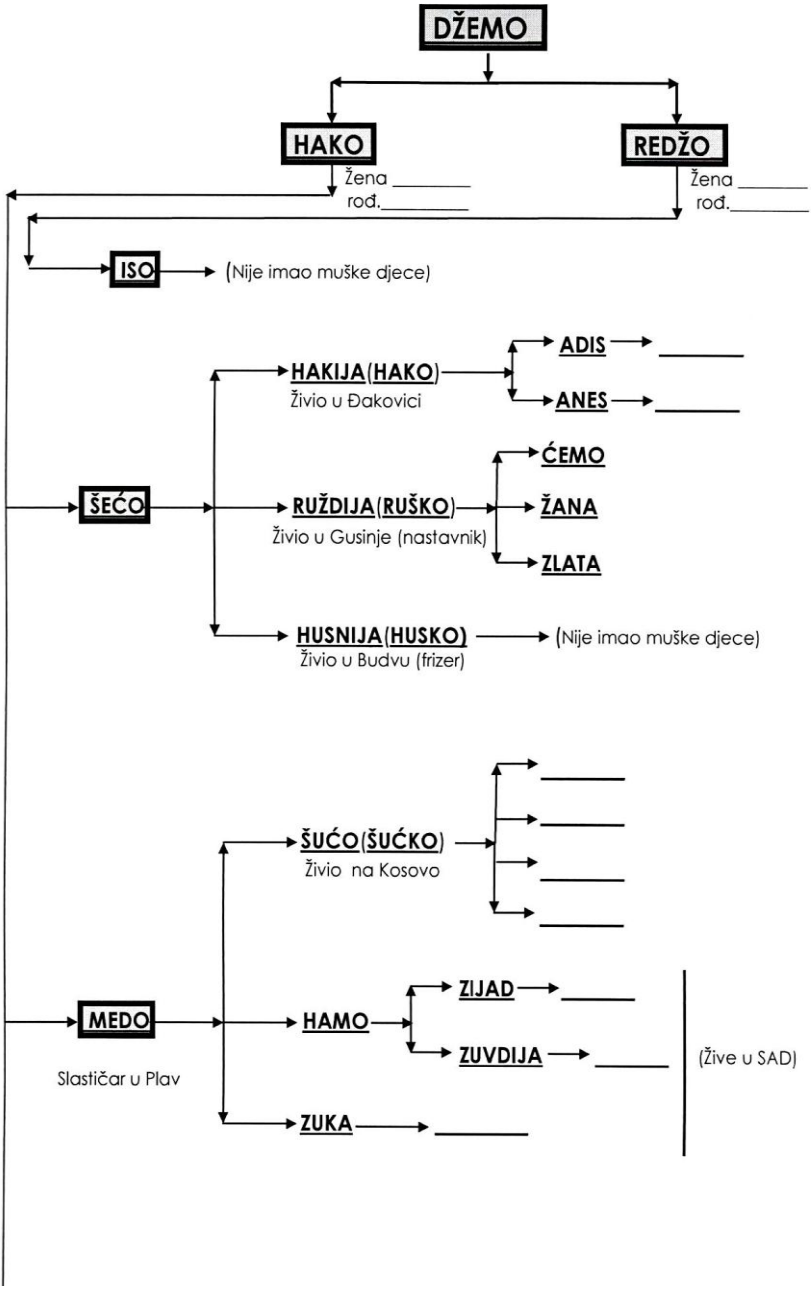

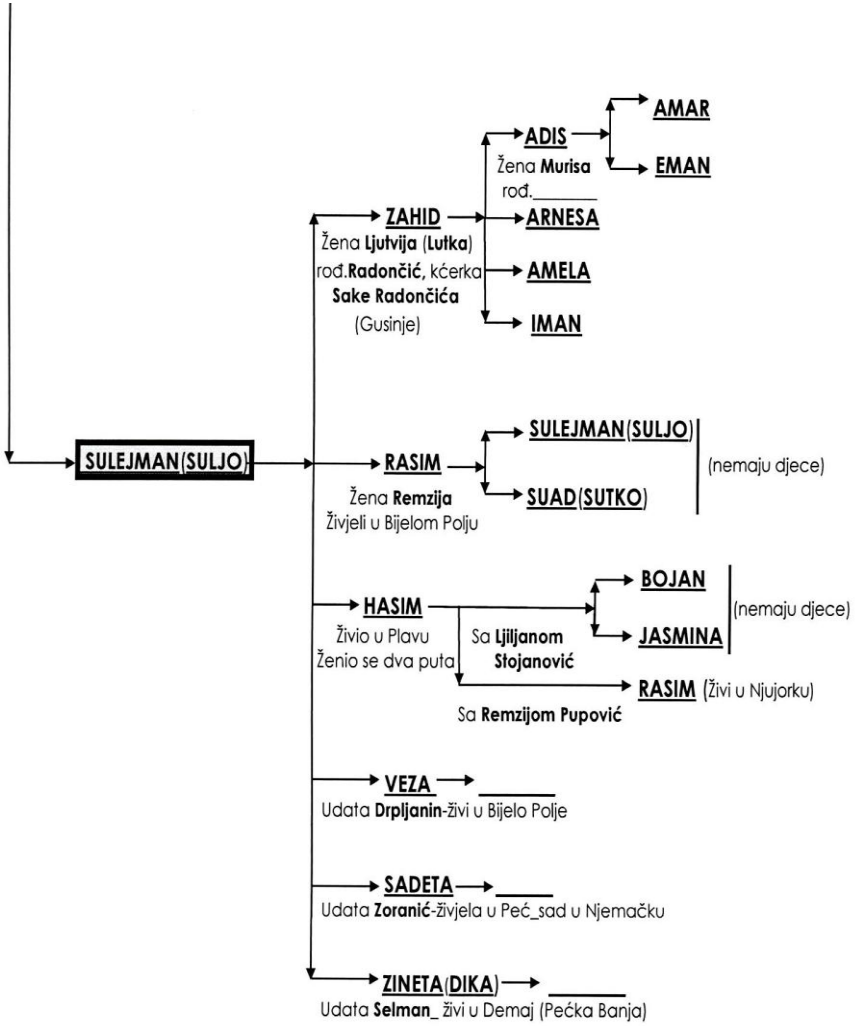

Obradio

Ismet I.Medunjanin

Bar, **2013**.godine

Obiteljko Stablo – MEDUNJANIN

(ogranak – „trbuh" HADŽIJAROVIĆI ili HADŽIJALOVIĆI)

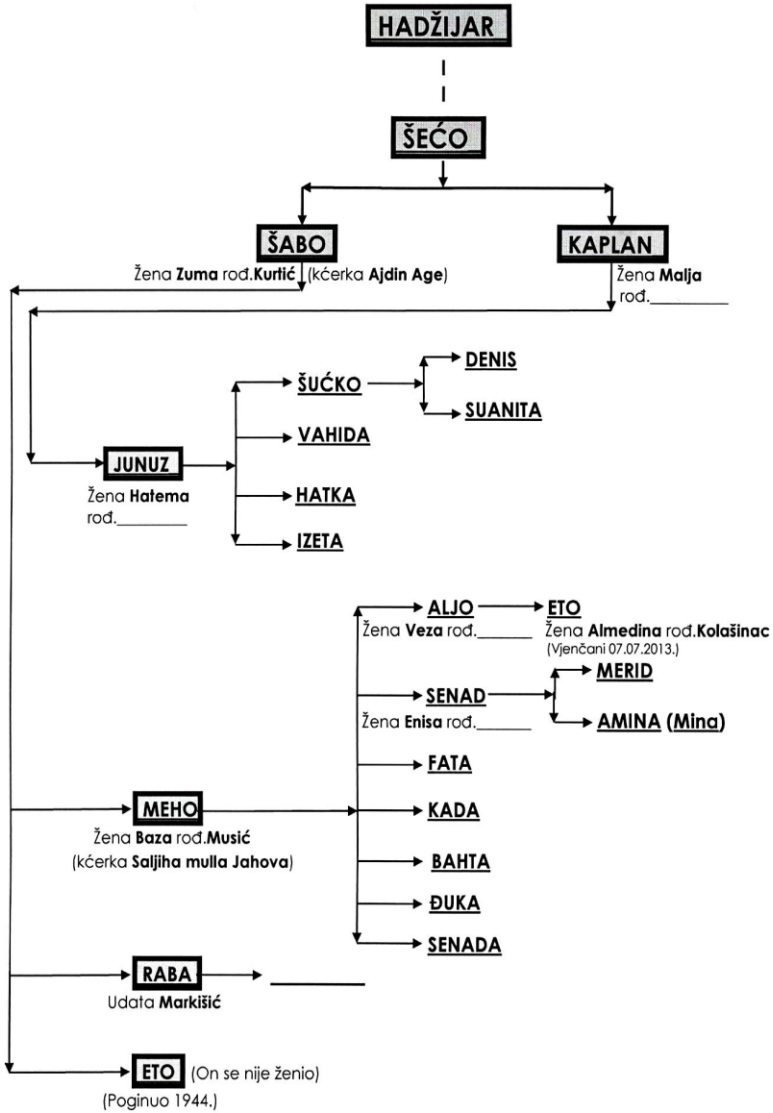

Obradio

Ismet I.Medunjanin

Bar, **2013**.godine

Obiteljko Stablo – MEDUNJANIN

- Hamdova familija -
(ogranak – _____)

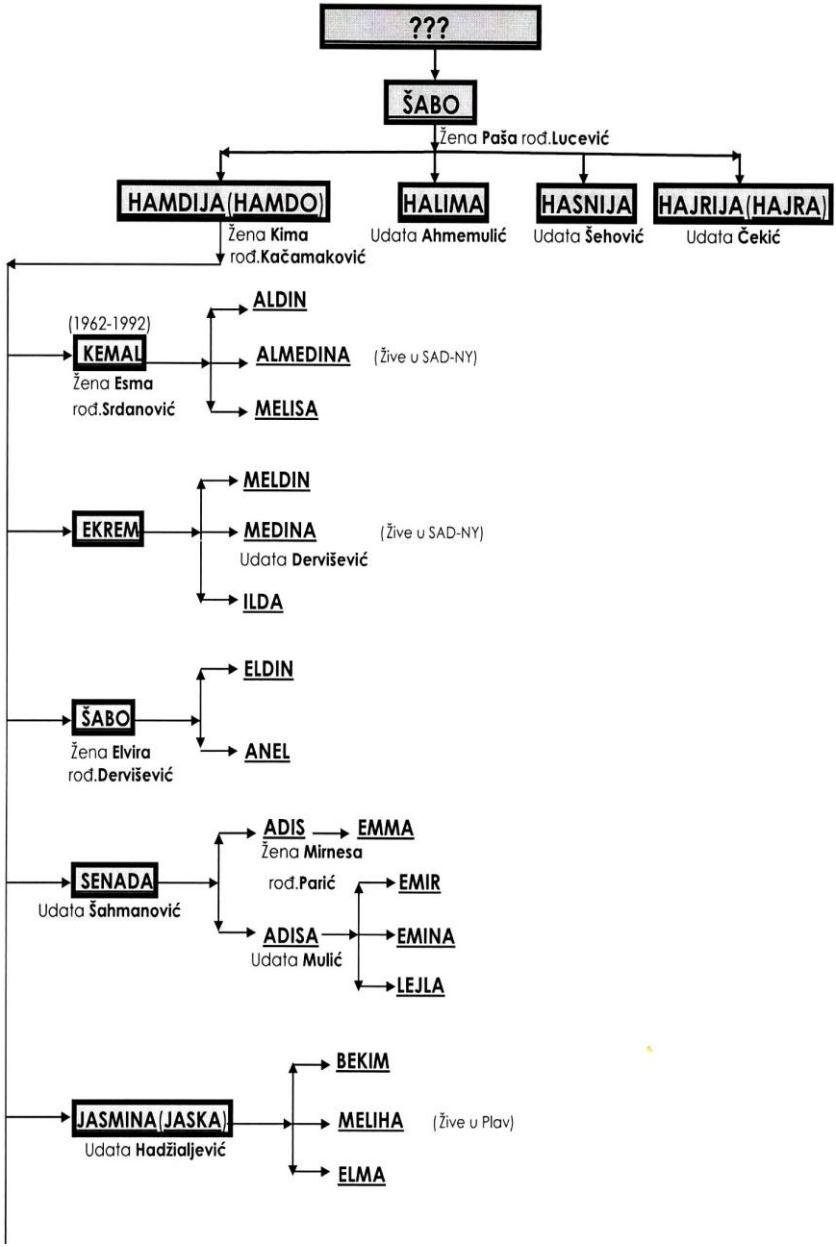

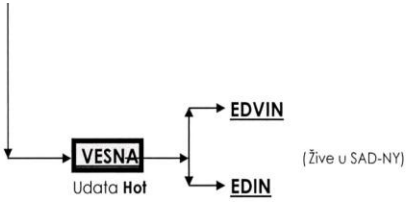

Podatke dala **Vesna Medunjanin-Hot**, 24.02.2013.godine
www.gusinje-plav.com

Obradio
Ismet I.Medunjanin
Bar, 2013.godine

Obiteljko Stablo – MEDUNJANIN

- Mehova familija -
(ogranak – _____)

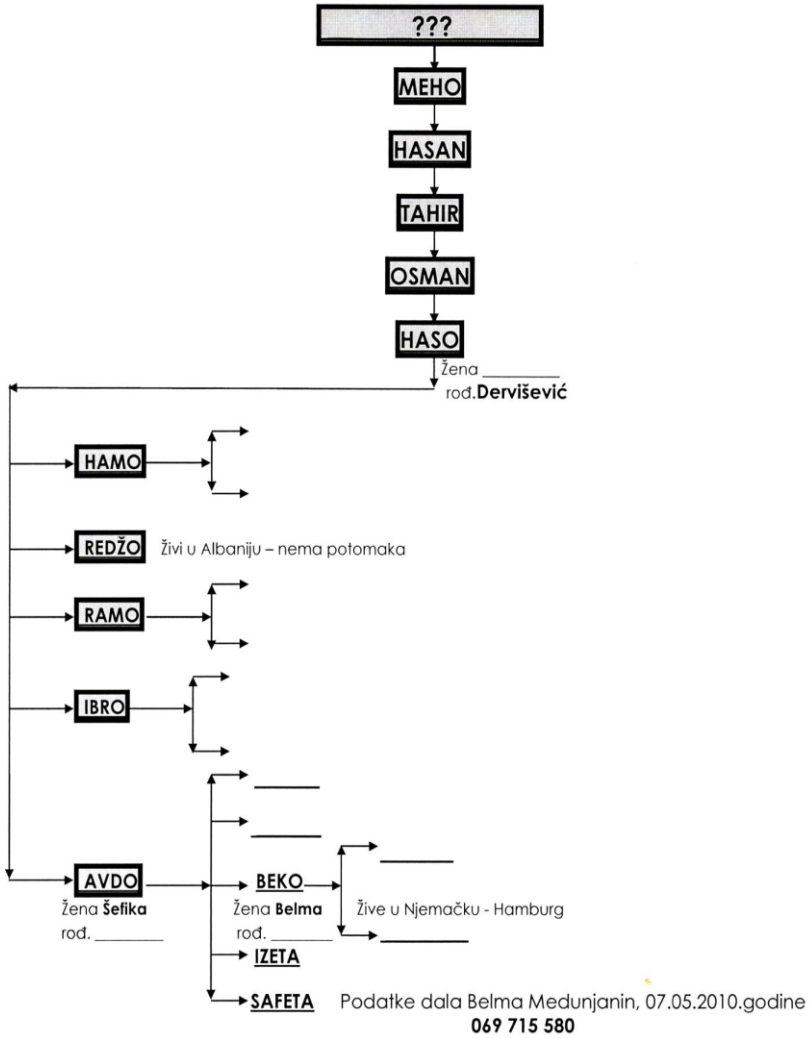

Obradio
Ismet I.Medunjanin
Bar, 2013.godine

Obiteljko Stablo – MEDUNJANIN

- Mazova familija -
(ogranak – _____)

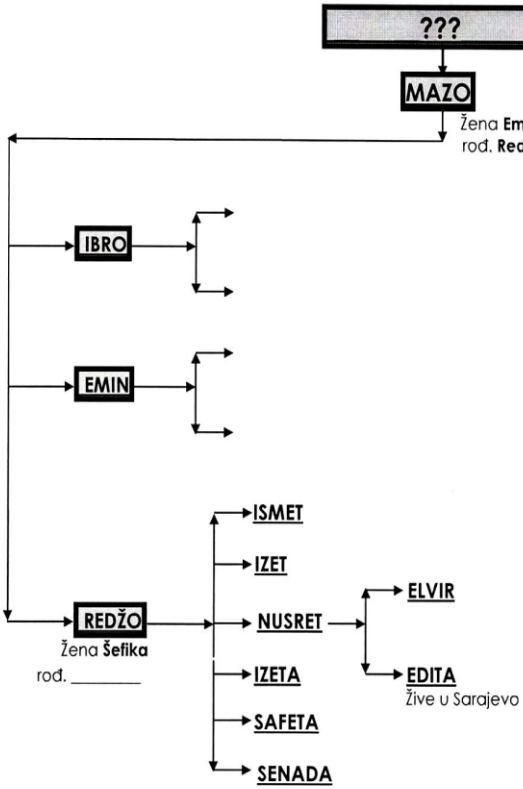

Podatke dala Edita Medunjanin, 12.05.2010.godine

Obradio
Ismet I.Medunjanin
Bar, 2013.godine

Obiteljko Stablo – MEDUNJANIN

- Edison_Beco - familija -
(ogranak – _____)

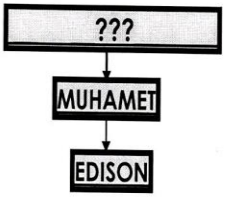

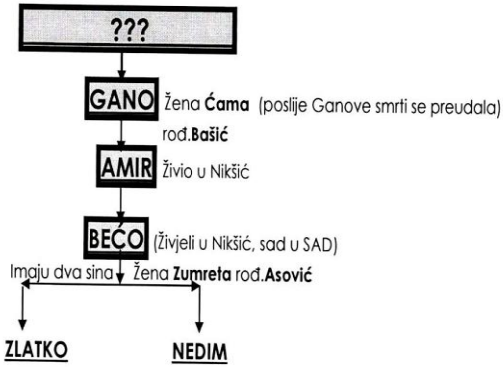

Obradio

Ismet I.Medunjanin
Bar, 2013.godine

Obiteljko Stablo – MEDUNJANIN

- Halilova familija -

(ogranak – _____)

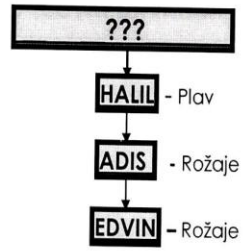

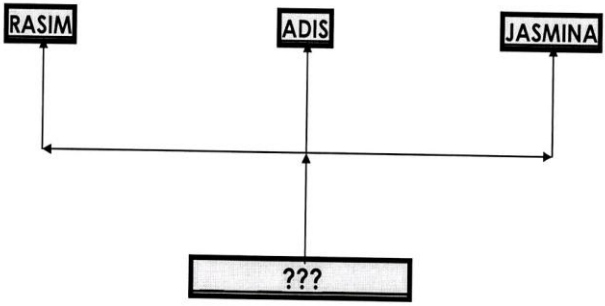

Obradio

Ismet I.Medunjanin

Bar, 2013.godine

Obiteljko Stablo – MEDUNJANIN

- Markova familija - Vojvodina
(ogranak – _____)

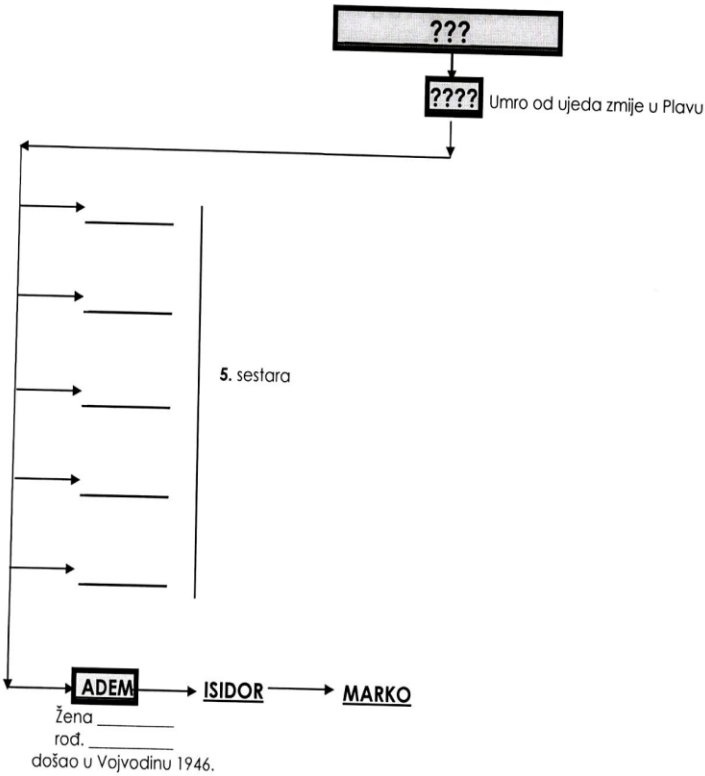

Obradio

Ismet I.Medunjanin
Bar, 2013.godine

U svojoj novoj domovini Bosni i Hercegovini, gdje su se opredjelili da žive i rade, da njima i njihovoj djeci bude sigurnije, ljepše i bolje, a kada se nad Bosnom i Hercegovinom nadvila opasnost, stali su na branik svoje nove domovine ne žaleći ni svoje živote, ostajući kao vječni spomen koji će novim naraštajima pričati kako se treba boriti i živjeti za svoj narod, tradiciju, vjeru, kulturu, običaje.

Prelistavajući monografiju "Poginuli Plavljani i Gusinjani u ratu 1992-1995", kao šehidi i poginuli borci, navode se:

1992. Medunjanin Bećir 1943, Medunjanin Haris 1970.
1993. Medunjanin Mahmut 1954.
Civilne žrtve rata 1992. Medunjanin Sadeta 1944.

Neka im je veliki i vječni rahmet.

Činjenica je da smo u poslednjih 40 godina postigli dosta. Sa tim se nesmemo zadovoljiti, već nam to mora biti putokaz za budućnost. Naše potomke moramo školovati, jer to je jedini ispravni put ka njihovoj srećnijoj budućnosti. Na to nas obavezuju i poruke časnog Kur`ana.

Prva objava koju je Milostivi Bog poslao Odabraniku Muhamedu a.s. glasi:

Čitaj (počinjući) imenom svoga Gospodara,
koji je (sve) stvorio.
Čitaj, a tvoj je najplemenitiji Gospodar,
koji je naučio (čovjeka) peru (pisanju).
Naučio (je) čovjeka onome što nije znao.

(Sure 96, Ajet 1,2,4 i 5)

Pored jasnih uputa časne knjige, Muhamed,a.s. je koristio svaku priliku da ukaže da je znanje dio pobožnosti, što potvrđuju sledeći njegovi Hadisi (izreke):

» Mudrost i znanje uzmite gdje god nađete,
jer to je vaša izgubljena stvar «.
» Ono što vi znate naučite i druge «.
» Najlepši poklon, što ga jedan Musliman može učiniti svom bratu, jeste da ga nešto nauči «.
» Ja znanje predpostavljam pobožnosti «.
» Naučnik od čijeg znanja nemaju koristi i drugi,
sličan je u zemlji sakrivenom blagu «.

Čovjek je ograničenih sposobnosti da bi prikupio sve relevantne činjenice i doveo ih u uzročno-posledičnu vezu, radi objašnjenja sebi i drugim zašto se nešto desilo. Mnogo toga je Božije određenje. Zato nikada ni na šta ne treba stavljati tačku, već tragati za magičnom snagom ***ZNANJA*** *i dubinom Prve Božije zapovijesti: "****UČI****".*

» Život na ovom svijetu igra i zabava.
A ako budete vjerovali i grijehe izbjegavali,
On će vas nagraditi i imanja vaša od vas neće tražiti «

Medunjanin Ibrahima Ismet

IZVORI I LITERATURA

Neobjavljeni izvori:

1. *Državni arhiv Crne Gore, fond Ministarstva unutrašnjih djela.*
2. *Biblioteka Istorijiskog instituta Crne Gore,* spisi Janka Vukotića.

Objavljeni izvori:

1. *ISTORIJA-MUSLIMANA-CG_1455-1918_Matica muslimanska CG*
2. Andrijašević M. Živko i Stanojević Zoran, *Pokrštavanje Muslimana 1913,* Podgorica 2003.
3. Barjaktarević Fehim, *Turski dokumenti manastira Sv. Trojice kod Pljevalja,* Spomenik Srpske kraljevske akademije, br. 62, Beograd 1935.
4. *Berlinski ugovor 1878,* Podgorica 2009.
5. *Besjede i proglasi kralja Nikole,* Cetinje 2010.
6. Rastoder Šerbo, *Šest nepoznatih dokumenata o Muslimanima u Crnoj Gori 1878-1879,* Almanah, br. 5-6, Podgorica 1998.
7. Ustav za Knjaževinu Crnu Goru, Cetinje 1907.
8. Zbornik dokumenata iz istorije Crne Gore (1685-1782), opremio za štampu Jefto Milović, Cetinje 1956.
9. Monografije, članci i rasprave Agović Bajro, *Džamije u Crnoj Gori,* Podgorica 2001.
10. Andrijašević Živko, *Politika crnogorske države prema nepravoslavnim podanicima poslije 1878. godine,* Prilozi, br. 40, Sarajevo 2011.
11. Andrijašević Živko i Rastoder Šerbo, *Istorija Crne Gore, od najstarijih vremena do 2003,* Podgorica 2006.
12. Andrijašević Živko, *Istraga poturica – istoriografija, izvori, „istoričnost“ (Da li je bilo „Istrage poturica“),* Almanah, br. 15-16, Podgorica 2001

13. Andrijašević Živko, *Crnogorska država prema Muslimanima 1878-1912,* Almanah, br. 25-26, Podgorica 2004.
14. Cvijić Jovan, *Balkansko poluostrvo,* Beograd 1991.
15. Čelebi Evlija, *Putopis, odlomci o jugoslovenskim zemljama,* Sarajevo 1979.
16. Hrabak Bogumil, *Vijesti o utvrđivanju Herceg Novog 1493-1494. i 1508. godine,* Istorijski zapisi, br. 1, Cetinje 1953.
17. *Istorijski leksikon Crne Gore,* grupa autora, knj.1-5, Podgorica 2006.
18. *Istorija Crne Gore,* knjiga II, Titograd 1970.
19. *Istorija Crne Gore,* knjiga III, Titograd 1975.
20. Jovanović Jagoš, *Istorija Crne Gore,* Podgorica 1995.
21. Jovićević Andrija, *Plavsko-gusinjska oblast, Polimlje, Velika i Šekular,* Beograd 2009.
22. Kurpejović Avdul, *Kulturni identitet muslimanskog naroda Crne Gore,* zbornik radova Kulturni identitet muslimanskog naroda u Crnoj Gori, Podgorica 2001.
23. Kurpejović Avdul, *Nacionalni identitet Muslimana u Crnoj Gori,* Almanah, br. 13-14, Podgorica 2000.
24. Kurpejović Avdul, *Kulturni i nacionalni status i položaj Muslimana Crne Gore,* Podgorica 2011.
25. Kurpejović Avdul, *Etnološke osobenosti muslimanskog naroda u Crnoj Gori,* zbornik radova „*Kulturni identitet muslimanskog naroda u Crnoj Gori*“, Podgorica 2001.
26. *Memić Mustafa, Bošnjaci (Muslimani) Crne Gore, Podgorica, 2003.*
27. *Memić Mustafa, Plav i Gusinje u prošlosti, Beograd 1989.*
28. Mušović Ejup, *Muslimani Crne Gore od pada Zete (1499),* Novi Pazar 1997.
29. Rakočević Novica, *Iseljavanje Muslimana i razgraničenje* Crne Gore i Turske u oblasti Kolašina poslije Berlinskog ugovora, Istorijski zapisi, br. 2, Titograd 1962.

30. *Rastoder Šerbo, Istorijsko-metodološki okvir istraživanja* novije istorije crkve (vjerskih zajednica) u Crnoj Gori 1878-1945, Zbornik radova „Istorijska nauka i nastava istorije u savremenim uslovima“, CANU, Podgorica 1994.
31. Rastoder Šerbo, *Bošnjaci-Muslimani Crne Gore između prošlosti i sadašnjosti,* Podgorica 2010.
32. *Rastoder Šerbo, O vakufima u Crnoj Gori s kraja XIX i prve polovine XX vijeka,* Istorijski zapisi, br. 1, Podgorica 1997.
33. Rastoder Šerbo, *Istorijsko-metodološki okvir izučavanja istorije Muslimana u Crnoj Gori 1878-1912* (I dio), Almanah, br. 5-6, Podgorica 1998.
34. *Sačuvane turske arhive na prostorima Jugoslavije*
35. *Arhive islamskih vjerskih zajednica.*
36. *Dr.Muhamed Hadžijahić:Islam i Muslimani u Bosni i Hercegovini.*
37. *Šaban Hadžić: Migracija muslimanskog stanovništva u Srbij i B.i H.u periodu (1788-1862)*

KAZIVAČI I SARADNICI

Prilikom pripreme i pisanja ove knjige, posebno su mi pomogli sledeći :

1. *Nadžija Medunjanin Berisha*
2. *Meri Medunjanin*
3. *Mirsada Medunjanin*
4. *Sehija Ciriković*
5. *Sabina Bektešević*
6. *Ismeta Medunjanin*
7. *Edita Medunjanin*
8. *Vesna Medunjanin Hott*
9. *Adesa Medunjanin*
10. *Adis Medunjanin*

11. *Deni Medunjanin*
12. *Kima Medunjanin Hadžialjević*
13. *Senada Mulić*
14. *Amela Bešković*
15. *Amela Purišić*
16. *Marko Medunjanin*
17. *Beko i Belma Medunjanin*
18. *Amira Medunjanin, rodj.Dedić*
19. *Đulsuma Durmo*
20. *Senada Medunjanin*
21. *Iman Medunjanin*
22. *Alma Lučkin Medunjanin*
23. *Rasim Medunjanin*
24. *Denis Rastoder*
25. *Esma Bešković-Huremović*
26. *Senad Medunjanin*
27. *Rešad Rastoder*
28. *Melisa Medunjanin*
29. *Edita Medunjanin*
30. *Enko-Enzo Bešković*
31. *Anel Medunjanin*
32. *Nurija Medunjanin*
33. *Jasmina Medunjanin*
34. *Adis Medunjanin*
35. *Deni Medunjanin*
36. *Rusmir Medunjanin*
37. *Edita Medunjanin*
38. *Refik Medunjanin*
39. *Sanela Medunjanin-Redžepagić*
40. *Erdan Medunjanin*
41. *Budak Rugova*
42. *Edvin Medunjanin*
43. *Suanita Medunjanin*
44. *Selman Igbala Medunjanin*

Trudio sam se da prikupim što više vjerodostojnih činjenica o progonima i stradanjima familije Medunjanin, od njihovog postanka zaključno sa ratom u Bosni. Siguran sam da nisam uspio prikupiti sve podatke o svim stradanjima i žrtvama tih stradanja, pa se uz dužno poštovanje prema tim žrtvama i njihovim familijama najsrdačnije izvinjavam, što se imena tih žrtava ne nalaze u ovoj knjizi.

Vlasti nikada nisu detaljno vršile popis žrtava muslimanske nacionalnosti. Naprotiv, uvijek su se više trudile kako da zataškaju podatke i unište sve tragove o stradanjima Bošnjaka. Imajući u vidu tu činjenicu, vrlo malo podataka sam našao u zvaničnim državnim institucijama. Za većinu podataka, izvori su usmena predanja prenošena sa generacije na generaciju, sećanja živih, knjige novijeg datuma i natpisi u štampi. Zato postoji mogućnost greški u imenima i drugim podacima. Ostavljam mogućnost da se ova knjiga podvrgne dobronamjernoj kritici sa ciljem ispravke eventualnih propusta i njene dopune.

Molim buduće čitaoce ove knjige da sve naknadno otkrivene činjenice i podatke evidentiraju i sačuvaju od zaborava.

Zločin zaboravljen, ljudi otpisani. Ko ima pravo da zaboravi zločin. Ukoliko svi zaboravimo, svi postajem neko drugi.

Zaborav služi jasnim ciljevima, a selaktivno pamćenje prerasta u totalni zaborav. Znati užasne stvari strašno je, ali neznati još je strašnije.

UMESTO POGOVORA

Milostivi Bože, učini ovo djelo iskrom naše ljubavi prema Tebi, čistim od dvoličnosti i želje za ugledom i slavom, te da brzo nađe put do svojih čitalaca i korisnika.

Molimo Allaha dž.š. da nam pomogne na putu obećane tradicije, i da sa Vašom pomoći i zajedno sa Vama, ova lijepa, ljudska, ugodna i korisna tradicija, u različito vrijeme i na različitom mjestu postane vječna. Amin !

"Kada čovjek umre, prestaju njegova djela, osim u tri slucaja: ako stavi (uvakufi) trajnu sadaku, ako ostavi znanje, kojim se drugi koristi i ako ostavi dobro dijete koje će za njega dovu činiti" *(Hadis, prenosi Muslim)*

Traganje za svojim korenima je prividna ljudska potreba naručito tamo gde još uvek postoji svest o svojim precima i njihovim delima i gde čovek nije postao zarobljenik tehnološko potrošačke psihologije da živi samo "sada i ovde".

Prihvatio sam se plemenitog posla, da prikupim i zabeležim predanja i znanje o poreklu familije Medunjanin na prostoru Sandžaka, Bosne i Hercegovine i Crne Gore, i dijaspore čime sam, nadam se, učinio dragocen doprinos ne samo istraživanju prošlosti familije Medunjanin nego i istraživanju porekla Islama na ovim prostorima, što dobija još više na značaju, znajući da na ovim prostorima u poslednjim decenijama i vekovima nije bilo dovoljno pismenih i znatiželjnih istraživača, i što su se izuzetno dragocena svedočanstva o poreklu i životu prenosila usmeno, s kolena na koleno, a da su od toga bogastva samo zrnca zabeležena, zbog čega smo svi danas siromašniji za mnoga dragocena saznanja i iskustva koja su nepovratno nestala.

Ovaj rukopis čine dve osnovne celine. U prvom delu prikazan je razvoj Islama i porijeklo Familije Medunjanin u širem geografskom i istorijskom kontekstu, a u drugome delu

donet je detaljan prikaz loze familije. Prvi dio izložen je u vidu kraćih celina: Razvoj Islama, Poreklo Medunjana, Zavičaj, Običaji, Stradanja, progoni i Socijalni i kulturni razvoj. U predgovoru ovog skromnog prikaza, zabeležio sam da je pisanju pristupio sledeći svoju ličnu želju, da to što sam čuo od starih Medunjana i što su mu oni pričali o familiji Medunjanin zapiše i objavi. Podaci o poreklu Medunjana, slični su podcima o poreklu najvećeg dela familija u Sandžaku.

Ujedno sam, u kratkim crtama, prikazao opšte političke, socijalne i ekonomske prilike u vreme turske, austrougarske i srpske valadavine.

Drugi deo ovog rukopisa čini loza familije Medunjanin, sa grafičkim prikazom i iscrpnim informacijama o rodbinskim vezama po vertikli, horizontali i po bočnoj liniji. Ovaj dio prikaza je slika razgraničavanja familije, socijalnog raslojavanja, obrazovnog i kulturnog napretka, a time i velikih migracija, prvo iz sela u gradove, a potom i izvan naše zemlje širom Evrope, pa i u daleke prekookeanske zemlje.

Uzimajući činjenicu da nisam profesionalni istraživač delimično sam konsultovao stručnu literaturu koja se tiče prošlosti i etnografskih prilika Sandžaka, Bosne i Crne Gore. Ali, prije sam znatiželjnik koji želi da zabeleži predanje i savremeno stanje familije Medunjanin.

Nadam se da sam, za svoju familiju, pre svega, obavio veliki, humani i dragocjeni posao.

Medunjanin Ibrahima Ismet

O AUTORU

Medunjanin Ismet rođen je 01.07.1956 godine, u Nikšiću, od oca Ibrahima i majke Đulje, djevojačko Čekić.

Osnovnu školu je završio u Nikšiću (Crna Gora). Elektrotehničku školu, smjer elektronika, završio je u Nikšiću 1975. godine. Bio je odličan đak. Po završetku tehničke škole, svoje školovanje nastavlja na Elektrotehničkom fakultetu u Banja Luci (Bosna i Hercegovina), kao prva generacija Univerziteta "Đuro Pucar Stari", smjer elektronika i komunikacije, na kojem i diplomira 1981.godine, dobijajući diplomu diplomiranog elektro inženjera.

SOCIJALISTIČKA REPUBLIKA BOSNA I HERCEGOVINA
UNIVERZITET U BANJA LUCI
ELEKTROTEHNIČKI FAKULTET
BANJA LUKA
Telefon: Centrala 24-097, 22-638
Broj: 04-287/1

Banja Luka 4.4. 1981.

Na osnovu člana 171. Zakona o opštem upravnom postupku i člana 135. Statuta Elektrotehničkog fakulteta u Banjoj Luci, a po molbi Medunjanin Ismeta, izdaje se slijedeće

UVJERENJE

MEDUNJANIN Ibrahima ISMET, rodjen 1. jula 1956. godine u Nikšiću, SR Crna Gora, položio je dana 3. aprila 1981. godine stručni diplomski ispit na Elektrotehničkom fakultetu u Banjoj Luci, Odsjek za elektroniku i komunikacije, pa je na osnovu toga stekao visoku stručnu spremu i stručni naziv

DIPLOMIRANI INŽENJER ELEKTROTEHNIKE

Uvjerenje se izdaje imenovanom kao zamjena diplomi, jer ista još nije štampana.

Taksa po članu 1. tar. br. 5. ZORT-a na molbi nalijepljena i propisno poništena.

SEKRETAR
Miloš Vojnović

Svoj radni odnos zasnova u RO "Radoje Dakić" - OOUR "Metalac" u Nikšiću. Nakon kraćeg vremena, 1982.godine, odlazi u Strumicu (Makedonija) na odsluženje vojnog roka. Kao vojnik, dobio je značku primjernog vojnika i kao "godišnjak", (sa 36 dana nagradnog odsustva za postignute rezultate na stručnom planu).

U firmu OOUR "Metalac" u Nikšiću, radio je na mjesto Rukovodioca Službe održavanja sredstava i postrojenja sa numeričkim upravljanjem, do 1984.godine. 1983.godine, biva upućen na specijalizaciju u Pragu (Čekoslovačka) koju sa uspjehom završava i dobija zvanje Specijaliste za održavanje mašina sa numeričkim upravljanjem (Specijalizaciju obavio na OBOROVY INTITUT – Praha - 1983.godine, zbog potrebe održavanja isih, što mi je značilo da time postanem i zvanični serviser firme proizvođača pomenute opreme, na prostorima bivše SFRJ).

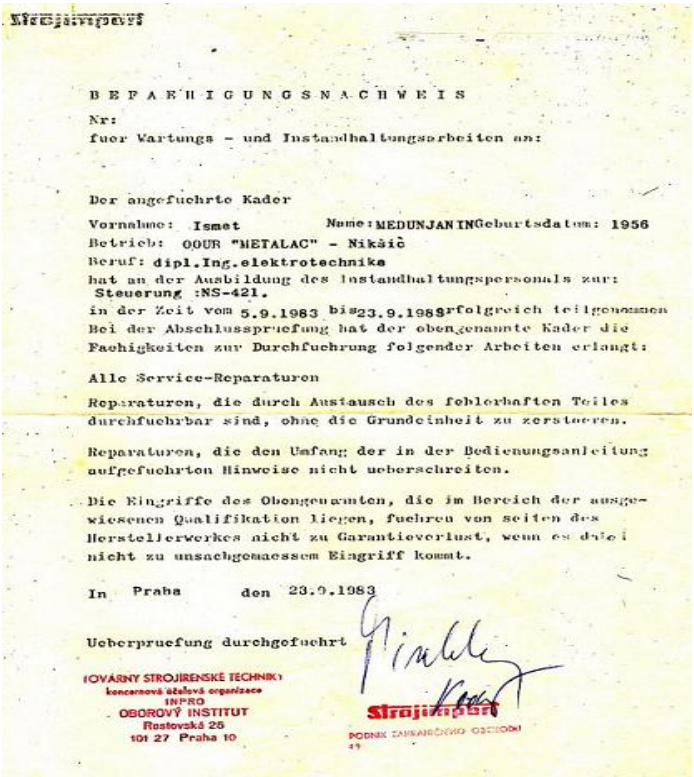

Strojimport

BEFAEHIGUNGSNACHWEIS

Nr:

fuer Wartungs - und Instandhaltungsarbeiten an:

Der angefuehrte Kader

Vorname: Ismet Name: MEDUNJANIN Geburtsdatum: 1956

Betrieb: OOUR "METALAC" - Nikšić

Beruf: dipl.Ing.elektrotechnika

hat an der Ausbildung des Instandhaltungspersonals zur: Steuerung :NS-421.

in der Zeit vom 5.9.1983 bis 23.9.1983 erfolgreich teilgenommen

Bei der Abschlusspruefung hat der obengenannte Kader die Fachigkeiten zur Durchfuehrung folgender Arbeiten erlangt:

Alle Service-Reparaturen

Reparaturen, die durch Austausch des fehlerhaften Teiles durchfuehrbar sind, ohne die Grundeinheit zu zerstoeren.

Reparaturen, die den Umfang der in der Bedienungsanleitung aufgefuehrten Hinweise nicht ueberschreiten.

Die Eingriffe des Obengenannten, die im Bereich der ausgewiesenen Qualifikation liegen, fuehren von seiten des Herstellerwerkes nicht zu Garantieverlust, wenn es dabei nicht zu unsachgemaessem Eingriff kommt.

In Praha den 23.9.1983

Ueberpruefung durchgefuehrt

TOVÁRNY STROJÍRENSKÉ TECHNIKY
koncernová účelová organizace
INPRO
OBOROVÝ INSTITUT
Rostovská 26
101 27 Praha 10

Strojimport
PODNIK ZAHRANIČNÍHO OBCHODU

Od 1984.godine svoj rad nastavlja kod AD Luka Bar u Baru, a nakon restruktuiranja, od 2009.godine, u firmi AD Kontejnerski i generalni tereti /skraćeno AD KTGT/, takođe u Baru, a nakon privatizacije, firma dobija naziv AD PORT OF ADRIA, gdje se i danas nalazi, na radnom mjestu Rukovodioca Službe održavanja elektro energetskih postrojenja, instalacija i mjerno regulacione tehnike.

2008.godine biva upućen na specijalizaciju u Dizeldorf (Njemačka) koju takođe sa uspjehom završava dobijajući Certifikat od firme GOTTWALD – Dusseldorf – Germany, za potrebe održavanja njihovog proizvodnog programa (mobilne kontejnerske dizalice).

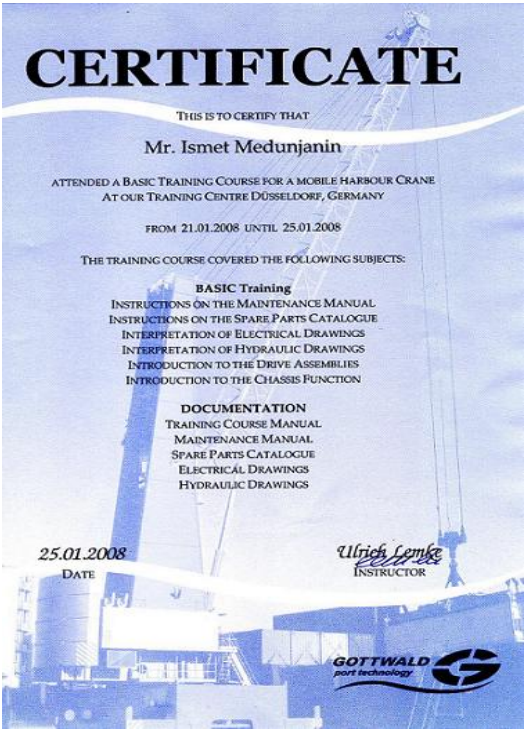

CERTIFICATE

THIS IS TO CERTIFY THAT

Mr. Ismet Medunjanin

ATTENDED A BASIC TRAINING COURSE FOR A MOBILE HARBOUR CRANE
AT OUR TRAINING CENTRE DÜSSELDORF, GERMANY

FROM 21.01.2008 UNTIL 25.01.2008

THE TRAINING COURSE COVERED THE FOLLOWING SUBJECTS:

BASIC Training
INSTRUCTIONS ON THE MAINTENANCE MANUAL
INSTRUCTIONS ON THE SPARE PARTS CATALOGUE
INTERPRETATION OF ELECTRICAL DRAWINGS
INTERPRETATION OF HYDRAULIC DRAWINGS
INTRODUCTION TO THE DRIVE ASSEMBLIES
INTRODUCTION TO THE CHASSIS FUNCTION

DOCUMENTATION
TRAINING COURSE MANUAL
MAINTENANCE MANUAL
SPARE PARTS CATALOGUE
ELECTRICAL DRAWINGS
HYDRAULIC DRAWINGS

25.01.2008
DATE

Ulrich Lemke
INSTRUCTOR

GOTTWALD port technology

Oženjen je i ima dvije ćerke Azru i Anelu. Živi sa suprugom Sehijom-Sekom, rođenom Redžepagić, u Baru, kojoj se ujedno neizmjerno zahvaljuje na razumjevanju povodom sakupljanja ovog materijala i podršci da istraje u realizovanju zacrtanog.